叻報

第一萬三千八百八十二號

LAT PAU PRESS LTD.
The Leading Chinese Daily Newspaper in the British Malaya. Established 1880.
FRIDAY 5th APRIL 1929
Published by
Lee Tit Ming & Chang Bih Fong.
Nos. 11 & 13 Cross Street, Singapore.
Phone: 7164

▲本報創辦于前清光緒六年十一月十二日編輯及發行所在新嘉坡哥劉街十一及十三號電話七一六四號
督理 薛夢麟　督印人兼 李鐵民
編輯主任 張碧方
◎本報報費定例
▲零售每份 角每月二元全年 十四元
▲外埠郵費每月每份二占外國每份六占
本報告白費定例
▲要登全年告白分期收費半途截止照數收足先此聲明以免後論短期告白費隨時先惠

◁聯東保險有限公司▷
EASTERN UNITED ASSURANCE CORPORATION LTD.
(石叻峇大甲街門牌三號C三樓)

中國人之保險事業應屬中國人之保險公司敝公司之設係完全保水火險者

廣多事各種損失賠償快捷公道保費低廉 使普通財產乘固臨

回保衛看僑商業中不無少補耳倘蒙賜顧一律歡迎

正主席 薛中華　董　余應林　麥高星亞夫　總司理 李敬
副主席 王順池　事　許山貫　黃兆珪　副司理 L G 黃瓯
李俊承　邱雕賓　司理 蔡厥 H H 黃瓯

諸君何故身體衰弱？

夏露氏補酒能使諸君強健。

諸君身體衰弱是因血氣不能予身體各部之強壯故貫體之衰弱與昔偏殊不爲奇夏露氏補酒功能使諸君血富而健康增加是為能流行於全身各部而迅速恢復諸君之生機以享人生之快樂也

贈送酒杯

本公司特製水晶樽杯適足容載一服之酒附於大樽夏露氏酒爲贈送顧客之用諸君請時前向索取

Hall's Wine

夏露氏酒是補人身健康與強壯之補酒各上等藥房酒商及各辦館與星城之辦淋東方貿易有限公司均可購得
唯一主人英京倫敦士蘭芬士蒂士有限公司

African and Eastern (Malaya) Ltd.,
100, 100-1 100-2 Robinson Road, Singapore, and Penang.
SOLE PROPRIETORS: STEPHEN SMITH & Co. Ltd.
BOW, LONDON, ENGLAND.

BIOCITIN

▲生命救星到了!!!

德國 百補仙精

百補仙精：良藥結晶：發明德國：到處馳名：弱者服之：枯調生萊：
強者服之：精神日增：幼者服之：立見聰明：老者服之：益可長庚：
價廉用便：氣味香清：倘蒙光顧：無任歡迎：

人體之強弱：雖由先天之生成：亦在後天之培養也：近世醫學昌明：衛生講究：強者則期于愈強：弱者不甘于久弱：貫能轉弱爲強：轉危爲安者：非神妙適體之良藥不爲功：前者德國醫學博士阿伯文：研究人體之原質：探索疾病之根源：乃知人類之體質：雖含多種：而百體中最重要之質素：厥維力賓生：(Lecitine)此質強：則百體因之而強：此質弱：則百體隨之而生：由是乃方精究：煉製靈藥：(卽藥同此名：質同此藥：一而二：二而一者：)名曰百補仙精：(Biocitin)凡腦力衰弱：神經衰弱：腦乏力：肺癆咯血：房事過勞：脾胃不消：大便不通：血氣不足：睡眠欠安：以及男女老幼體氣不壯：疑難等症：一服此藥：立見神效：卽無病者服之：亦可加增腦力：強健筋骨：操勞不倦：益壽延年：且氣味清香：服法簡便：誠近代醫藥界中：惟一生命的救星也：此藥風行歐美：業已多年：爾南洋華島：識賦缺缺：是以本藥房特採兩寨：以供需求：同儕惠顧：無限歡迎：

服法每日三次：每次二錢匙：乾食湯食：均可任意：多食無妨：嬰孩可用半錢匙：和牛奶喂之：

（電話七百四十五號）

總發行星洲仁濟大藥房

Hinnam & Little Dispensary Ltd.

309-311, North Bridge Road, Singapore.

ROSEN'S FAIRYTAN

德國妙藥

羅生仙人胆　質係天然產
發明數百年　活人到處感
藥已行歐洲　南洋獨見罕
無醫能自治　病魔來何敢
物美價又廉　用法便且簡
俚言綴數語　廣告同儕覽

德國羅生仙人胆

發明業已數百年矣曾經各國專門理化醫藥諸博士研究試驗評獎報誠不下百餘起而歐美各著名醫院常用此胆活人無算誠仙丹也通者德國醫學院羅生博士悉心精究多方化驗乃知此胆係取天然物質配製成精所以有藥到春回之功百病皆除之能

此胆主治之症

跌傷 打傷 刀傷 擦傷 火傷 湯傷 槍傷 舊傷 青腫 撞傷 筋骨扭傷 貓狗咬傷 毒虫刺傷 新舊瘡瘍 各種疹瘡 背瘡癰瘡 魚口便瘡 頑癬疹瘡 面上諸瘡 婦人乳瘡 小孩頭瘡 風濕刺痛 骨節腫痛 腰痛 腎痛 心氣痛 背節痛 胸痛 肚痛 頸筋強硬 全身不遂 手足疲軟 脚腿麻痺 雀斑 癩瘡 水泡 爛脚 抽筋 腰腋 發臭 發癢 以及其他皮膚瘡爛身體太肥肢離等症
此胆極為潔淨用之不若再加布紮包纏等等雖事

價格（每包一元 每打十元）

總批發處新嘉坡小坡大馬路仁濟大藥房

強腎藥精

功效 最補元神 最固精液 最強腎部 最培根本

價目 每盒壹員伍角 每打拾伍員

總批發 石叻 庇能 ……公興商店

問工界同胞 何以立足

工界同胞 跣足勞動 偶或立足不慎 致受尖銳物刺傷 以致失工廢時 危險何極 本廠特製之振武靴 膠底布面 量鬆質堅 不虞水濕 不避塗沙 工界同胞 如採用此靴 工作舒暢 立足穩健 自無一切危險 此靴與日人所製烏布靴 形式畧相髣髴 而精緻過之 價格亦較廉宜 樂用國貨者幸毋忽焉

鐘標振武靴

新嘉坡 陳嘉庚公司製造廠啟

大中華民國十八年四月三日

評論

◆國民黨的派別和時局變動中的左派 (續) (青)

誰都知道左派唯一的仇敵就是「西」「蔣」「桂」，其所以不能重握政權的緣故，也爲了受這三派所攻擊。這蔣則是佔着一半的原因，但還有其他的絆腳石。這個絆腳石自然就是那登位赫赫的某巨頭。誠以某巨頭自倡言聯左以登台之後，權位聲勢，日見澎漲，他的眼睛裏，早已把左派放在腦後了。要利用左派時，他自然親親熱熱的喚它來，及至地位已固不要利用它時，自然一脚踢出的把它拋下去。這就是某巨頭生平的唯一本領，此種本領是他的雄才大略的表現。所以迎汪的聲浪雖高，終于時時要關着空雷無雨，甚者倡言迎汪那幾位「不識時務」的先生們，也有許多遭了倒霉，包惜儂卽是一個最明顯的例證。蓋某巨頭的心理，以爲汪若一朝得以囘國，左派在政治上的手腕，是比較己系爲優，如果使之重握政權，于己是大大不利的。左派也很懂得某巨頭的心理，知道了昔時樂心要依賴他，現在是無望了。所以對某巨頭的包辦一切的設施，往往不留情面的揭破。某巨頭愈恨之入骨，及至本屆的三代會開除陳公博甘乃光的黨籍，他已表示出與左派堅毅的決絕了。

左派自五中會議受了某巨頭的白眼之後，一邊覺悟到幹部人材之不敷。陳公博的大陸大學，是左派培植黨國人材的大本營，還上小册子之盛行，大半是爲左派而宣傳的週誌。他們也知要握政權，非靠實力充足難以使地位堅固。故一方面應送秋波給馮玉祥，一方面計劃如何使鄂系的第四軍(卽現編湖南師)的實力雄厚。馮本與左派極有淵源，且其幹部的主要人物的徐謙，是一位著名的左派激烈份子，其同情于左派，當然不言而喻。卽如此次他不出席三代會以及其領導下各黨部之通電反對三代會爲非法，那就是他和左派表示一致行動的明證。

那麽，左派聯馮既有相當的成功，惟其中最難解决者，卽是如何擴充鄂系的第四軍的兵力這個問題？要擴充兵力，在國家無事時，自然絕對不許的。他們固很明白，但會蔣桂的暗潮積至最高度的時機，他們的機會便到了。在左派的眼光裏，若蔣若桂，委實均是一邱之貉，都爲他們所反對。倘果蔣桂一朝起了干戈，結果兩雄相鬥，必有一傷，無論蔣倒或桂倒，均與左派有利，因爲去了一敵。所以左派亦常常處心積慮以挑撥蔣桂之起火。說者謂此次長江戰爭，雖係兩方暗潮日積月累所致，但爆發這樣的快，也係左派從中挑撥所致的。這是一宗很恰切的推測，似無庸諱言。元老派中的吳稚暉等，好像映得很清楚似的，知道這次的戰爭結局是引起左派的抬頭，已察勿不輕，所以格外比人來得滿痛氣忿些。

現在的戰爭已經爆發了好多天了，桂系將倒的末日也已到了。經培南部的兵力也一天一天的雄厚了。這真是左派預料中的理想的實現。況兼日軍現實撤退，山東的地盤自屬馮氏所有，如果海口的路朝打通，那麽左派的勢力自然今非昔比。還有湖北這個地盤，將來捷足先登的，當以馮軍爲優勝。馮氏倘或再得到武漢的地盤，無異如魚得水，委實不可輕視。桂系將倒，是無問題的，將來某與某的衝突，大概總難免有不幸的發生。所以此次戰爭，是左派抬頭的機會，也卽是左派年來活動的計劃成功的第一步。據我們看來，大約在不久的將來，汪氏必將被馮氏之擁戴而回國，那時某巨頭雖欲做絆脚石，也有點棘手了。至於「違秉先生」的地位，自然左派得勢時他就出洋考察的治了。(完)

電訊

孤城落日之武漢戰敗聲

夏威部衆叛變……胡陶戰敗下野

商會被勒巨款……孔庚維持秩序

日暮窮途之夏威

▲受傷棄職……衆叛親離

△自夏威受傷被免職後其所部軍隊誓願服從新任師長李明瑞不聽夏威指揮

胡宗鐸陶鈞通電下野

▲實漢戰後之尾聲

△武漢師長胡宗鐸陶鈞兩人已發出通電宣佈下野

棄甲曳兵之軍事會議

夏部內訌……軍心渙散

黃陂會議……放棄武漢

△胡宗鐸因夏威舊部之內訌知軍心經已渙散特于三日在黃陂召開軍事會議決定全軍實行總退却放棄武漢

冰消瓦解分路逃生

△胡宗鐸陶鈞夏威葉琪所部各軍昨日下午均自前線撤退至武漢並預備繼續北退有一部份則已退向漢口以北之孝感一帶

漢商會被勒巨款

城門失火……殃及池魚

無槍階級……有何話說

△胡宗鐸向漢口商會索款二百萬爲開拔軍隊之用商會不得已允交五十萬元

孔庚維持治安

△老先生：久違久違：這回又當仁不讓了……

△武漢現組織治安維持會暫時維持武漢治安昨日已宣布公舉孔庚爲該會會長

全市蕭森之漢口

提防敗兵刼掠 富戶遷避一空

△漢口全市閉門停業防止敗兵掠刼富戶則早已遷入租界

雪片紛飛之寗軍捷報

楊邏得手……堵截敗軍……

劉峙迫武昌……夏蔣入漢口……

南京軍進至楊邏

江北南京軍隊已于昨晨進展至楊邏附近武漢軍多不戰自退

堵截敗軍退路

△麻城方面……

△麻城宋埈之南京軍轉向西北移動謀截剿武漢軍北退之路

劉峙部將入武昌

▲青山殘敵不難殲滅

△靑山之劉峙軍隊預備入武昌惟此處尚有少數敵軍頑抗但已不難肅淸云

夏蔣部將入漢口

……昨日抵劉家廟……

△夏斗寅及蔣鼎文所部軍隊昨日已抵劉家廟準備今日入漢口

九江總部之凱歌

——戰事日內了結——

△九江總部電南京報告武漢戰事日內卽可了結

蔣主席今日可抵漢口

黃陂守軍投降……漢口防線傾覆

租界嚴密防衛……漢軍將領逃亡

○四月四號漢口電：現扼守黃陂方面防線之武漢軍第七師師長尋人：已投誠南京：特將軍隊撤開：騰出一路：讓寗軍從容開過：漢軍防線既傾覆：紛紛向漢口退卻：秩序紛亂：武漢人心皇皇：漢口華界之市民數千人紛紛奔入租界：因防敗軍竄入：各租界已嚴密防備防

漢口市民已組織一治安維持會：宣佈戒嚴：俾無搶掠之事發生：漢口秩序紛亂：但因武漢敗軍尚受約束：國軍軍部尾隨追：武漢將領已隱匿一空：將敗軍今晚將捨漢口：直向湘省而去：一般人咸料城中外人可保無虞：寗人當局竭力保護：料租界區域必不致有暴動發生：蔣介石約星期五日(今天)可抵漢口云：【路透社】

漢軍佈防周畝十里鐵網

雙方鄂籍將領有不戰傾向

民衆團體均纏乞移戰他方

外人在漢口施行武裝自衛

○四一四號漢口電：武漢防守方法：北防線由長江北岸楊邏之東：及西北經黃陂而至平漢

T麥啤酒

注意—毋飲外來之廉價啤酒以其中多含有化品之毒質

祇食T麥啤酒以其係最清淨而用麥芽等品釀製飲後有培元之功

各處皆有發賣

惟一代理人牙直利有限公司啓

Sole Agents
Guthire Co LtD
Incorporated in S. S

山得爾彌地

[illegible]丸為治五淋二濁最見捷效之藥[illegible]如用法服之[illegible]而且服只須兩日[illegible]再服五天一共七日定可除根[illegible]不償之濁淋聖藥中[illegible]以[illegible][illegible]一[illegible]方秘[illegible]上[illegible]真非假[illegible]其服法初服每[illegible]間斷爲不淋道濁止[illegible]除[illegible]服四丸至滿七日定可除根永不復發但於服藥之日必須戒慾毋使勞動忌食性熱之物更忌房▼

可由各有代理購買

[illegible]及慶全公司

Obtainable at all Dealers
INDENTING AGENTS
BARKER & KENG CHUAN
SINGAPORE.

▲各種工作皆可用冬宜抽水機

起水抽水機，吊桶抽水機，深井抽水機，向外抽水機，雙層汽鍋引水機，自動抽水機，抽水器具，

冬宜有限公司具有極富之經驗以製造各款抽水機及抽水器具以爲供給諸君各種工作之用

此著名冬宜之出品其性質可稱無敵

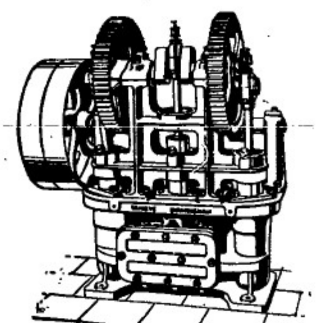

TANCYE

冷動重油引擎

十二馬力至五百馬力

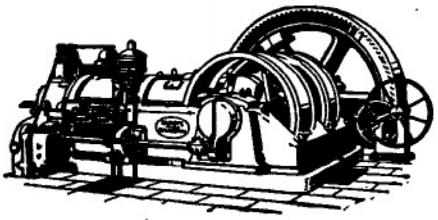

▲具有下列諸特色

一，燃料極省每小時每馬力用費，三五八磅

二．壓汽之冷動完善而簡單

三，變更收入燃料亦能自動節制

四，全部或一部份之行動均穩固省儉

五，款式簡單只需半經驗之工人便可

冬宜引擎由本公司安置者當由開行之日起担保十二個月

冬宜之圖形及其詳細函索即寄

唯一代理人 赫典目拉沙時父子有限公司

▶冬宜有限公司◀

Sole Agents and Stockists:
HUTTENBACH, LAZARUS & SONS, LTD.
(Incorporated in the Straits Settlements)
SINGAPORE, PENANG, IPOH AND KUALALUMPUR.

◎特載◎

廣東各界詰責蔣介石拘禁李濟深之通電

△致全國及海外電　「銜略」頃聞李部長濟深：突爲蔣介石監禁：不勝駭怪：李部長身爲國府大員：蔣氏未奉國府命令：何得私擅逮捕：如李部長以中委資格：出席最高黨權之三全大會：即有犯法：亦應呈准大會：何得擅予拘禁：即謂李部長有湘案嫌疑：非立予拘禁不可：何以遲至今日未實將嫌疑罪證：呈請三全會及中央核辦：並布告天下：尤可駭怪者：三全大會爲本黨最高權力機關：出席代表：自較國會議員爲神聖：胡展堂：張靜江：吳稚暉諸中委：爲國民黨之瑰寶：乃聞蔣竟悍然以武力監視：時當調致：黨國要員：尚不能法律保障：人權民權：豈堪再問：其以朕卽國民黨：朕卽中央：朕卽國家之心：實已不能諱飾：乃者湘案既決：○氏未奉中央命令：擅雷遣將調兵：近更威脅三全大會：通過對武漢討伐令：唯意所欲：甘爲戎首：不惜以民衆血汗：將士血肉搭成之新局面：一舉而破壞之：本省各界民衆：爲革命之犧牲特重：對黨國期望尤切：不能坐視一人披猖：破壞國法黨紀：陷大局於萬劫不復之地：追踏嚴振紀綱：順從民意：明令○氏：立即恢復：全會代表暨李部長：胡展堂：張靜江：吳稚暉諸中委之自由：制止○氏之軍事行動：並將○氏依法懲戒：以維威信：而彰法紀：黨國幸甚：民衆幸甚：

△致蔣介石電　限卽到南京○介石先生鑒：李濟深同志在三全大會期間突受扣留：警耗傳來：殊情惶急：李同志爲三全大會代表：在開會當中：所負責任：殊爲重大：非有不軌確證：奉大會議決：不能施以逮捕：先生現用非法監禁李同志：於本黨黨紀：實有破壞：此應質問者一：李同志身爲國府委員部長：以政府大員：卽犯國法：亦應由國府明令處置：先生竟先則派兵監視：次則押禁湯山：私擅逮捕：目無國法：先生將何辭以自解：此應質問者二：李同志當湘事糾紛：毅然率兩粵代表赴京出席：奔赴呼籲：力主和平：當此統一完成：訓政開始革命犧牲之鮮血未乾：訓政建設之希望正殷：非喪心病狂：必不忍再啓戰端：重苦吾民：先生拘禁主張和平之李任潮：胡展堂：張靜江：吳稚暉：蔡元培：李石曾諸同志：出師武漢：破壞和平：戎首之咎：百喙莫辭：此應質問者三：李同志此次赴京：先生始則派古應芬同志來粵敦請：繼則派李石曾吳稚暉蔡元培諸同志負責保證：何乃出爾反爾：不顧信義：民無信不立：况堂堂國府之主席乎：此應質問者四：軍事結束：訓政開始：總理遺訓：方興實施：全國民衆：方幸休息：生聚教訓：猶聽警時：黃台之瓜：何堪再摘：現閩對湘力主用兵：不顧全國責言：嗟我民衆：如水益深：如火益熱：加以□□□□之種種壓迫：共匪土匪猖獗：蹂躪我四萬萬同胞：恐將無孑遺矣：殘民以逞：孰尸其咎：此應質問者五：倘望翻然覺悟：危崖勒馬：恢復李濟深同志之自由：撤退威迫大會代表之武裝：出發鄂各師：明令調回：化陰霾爲春風：黨國幸甚：○代蔣

本坡新聞一

驗屍庭再訊

荷蘭律老農被戍兵毆傷斃命案

陳明瑞證供：：：：老人之妻曾告以老人：：：：被兵士毆傷出門拯救時又聞靴聲革革：：：：老人之妻供稱：：：：老人曾告以被兵士毆傷且脅骨已折：：：：老人之女口供與其母略同：：：：

驗屍官望氏：昨午又在庭再事研訊荷蘭律老農被戍兵毆傷斃命案：再訊時：各證人均抵堂口供：

華人陳明瑞君出堂供證　稱彼寓荷蘭律九十六號：本年叁月一日晚間十時拾五分左右：彼從夢中驚醒：聞有婦人呼救聲甚急：其聲似發自街中：因驚而起身：趨門觀視：遙見一若老之華人：由一中年婦人挾之而行：婦人則一路號哭：心益疑之：卽上前詢問：據老人曰：「吾之脅骨已碎：」言時聲音甚爲微弱：並以手指示各部傷痕：彼因悉知老人乃被人毆擊：遂究問何人施此毒手：時老人已痛極不能發言：隨由該婦代述曰：（被兵士毆傷：）時羣衆成集：議之若熱鬧：彼「證人」卽奔往前面：意欲爲之防尋警差：恰其時有數警差經過其地：彼因喚差等同至老人身畔：及彼抵老人之處：則已見有一摩車載西人在此：時傷者老人已爲高君等載去云：彼至此：副巡捕官嘉倫氏略有質問：陳君又聲未嘗見一兵一卒：惟當從屋中門時：聞靴聲革革而已：

老人之妻供詞

因吾子出外：是夜老人因與子情切：外出尋覓：但老人殊不知其子卽在附近咖啡店也：時彼已上床睡覺：行將入夢：朦朧間：忽聞有人喚其名：驚起出門外遙觀：約行五六十步左右：遙見其子扶着其夫而來：卽奔往觀察：則見其夫面上血流如注：老人呻吟曰：「吾被西人兵士所毆傷」彼乃與其子扶挾老人：老人又謂脅骨已碎：生存無望：其後抵醫院：老人又謂脅骨已斷：不久人世云云：並此嘉倫氏訊問婦人：「老人曾如何告其脅骨已斷之由」：婦人答云：吾夫自稱係被兵踢傷：且曾告伊「婦人」云：彼「老人」曾被兵士四人毆擊云：嘉倫氏又問：『汝何以知爲兵士』：婦人答稱：因吾屋附近：時有兵士於晚間穿短衣短褲蹀躞「足旁」于路上：嘉倫氏又問：（曾有別項服式否：）答：平時曾有見兵士穿有制服褲等云云：

老人之女之供詞

曾伊聞有人呼救聲：叙奔出門視之：則見其母與兄扶其父而來：彼又奔至其父身邊：其父謂伊曰（吾被兵士毆打及踢傷）當時以手撫胸部脅骨：並謂（脅骨已斷矣）：平日伊時見有兵士穿短衣者：在吾家附近路上學習體操：若步行之兵士則時穿黃色衣服云云：嘉氏詢問兵士操習體操時：穿何色衣服：答白色：問步行時則穿何色衣服：答：（黃色）：（待續）

★女主婦忽動琴心

與店伴同溫好夢
由吉隆甲洞偕逃來叻
店東躡蹤追緝
幸得破鏡重圓

「四月三號吉隆訊」丁亞肆：甲洞某咖啡茶肆之店東也，今□控其伴某甲於警庭：謂其勾引彼妻潛逃：據丁稱云：彼妻ゞ無十分過失：不過平日專好饒舌：彼與伊訂婚於六年前：向安無異：不料三月十四日託言歸寧省親：一去不復返：同日被告亦稱有要事請假赴吉隆：去如黃鶴：後接友人消息：謂被告并不是在吉隆：已抵石叻埠：彼妻亦并非到巴都省親：雙雙同在石叻：彼遂是乃趁車赴叻：隨在絲絲街某號屋內：見被告與彼妻同在一房中：始知其兩人自離甲洞後：因遁到叻：雙宿雙棲云：原告之妻亦承認隨被告逃走是實：據其答辯長之辯問云：彼之背夫私逃：實非出自本意：似受有特異之威脅：故出于不知不覺間耳：被告否認引誘該婦私奔：謂彼當日實于餐室中遇該婦於星洲車站：斯時該婦自願順意與被結合云：官聆各造供證畢：判罰被告一百元：處入苦監兩個月：婦則由其原夫領回云：

★　★　★

★上海復旦大學足球隊與本坡華僑足球隊比賽預誌

△定於九日下午五時開始
△請我國唐總領事執行開球典禮
開吾僑盛前之創舉

上海復旦大學足球隊到新：已誌前報：茲聞該足球隊已定於九日午後五時：在(Salium)的比賽球場舉行與本坡華僑足球隊：作友誼的比賽：屆時並由雙方足球隊：公請我國唐總領事執行開球典禮：唐總領事係復旦大學畢業生：曾充該校體育會會長：對於我國僑胞體育：亦頗關心：聞唐總領事接函後：已表示贊同：在復旦球隊：與本坡球隊：均素有聲譽：比賽時：當有一番盛况云：

★柔佛國發生狗癲症

△禁止帶狗出境

馬來聯邦憲報第二五一五號通過：稱柔佛新山屬已發狗癲症：雪蘭莪參政司頒布去年九月十九日禁止：自柔佛帶犬入本州之通令：第二五一五號通告：謂柔佛：業稱新山屬：發現狗癲症：參政司禁止自柔佛帶狗入本州：但凡有雪蘭莪參政司獸醫官簽名者則不在內：解禁之期：容再公佈云：

★華中將開十週紀念會

昨接華僑中學請柬稱謹啓者：四月七日爲本校十週紀念日：茲訂于是日上午十時舉行慶祝典禮：下午一時開遊藝會：恭候賁臨：新嘉坡南洋華僑中學校謹訂：

△附游藝節目

「一」詩大狂的法人音樂：「二」喜劇：「三」雷夢娜音樂：「四」採茶音樂：「五」何必情死短劇：「六」林漢淋音樂：「七」南洋華僑中校十週紀念體育表演：「八」賽沙芬歸曲音樂：「九」唐皮的滾花音樂：「十」回家以後短劇：「十一」閉會

★瓊州文昌中學校籌款員到埠

瓊州文昌中學校：爲籌建新校：年前經派員前來募捐：僑胞捐數已捐得十餘萬元之多：瓊僑之熱心教育：大爲中外各界所贊許：現聞該校校長負工建設：并再派代表詹竹溪：陳踵如：前來收款及續行募捐：該兩代表已於昨日上午十時：乘英豐輪船抵埠：現寓在南洋酒館：現正與在埠華僑磋商進行：聞該兩代表在國內辦教育成績卓著：久爲僑胞所信仰：此行當可得美滿結果云：

★百年一覺紅塵夢

△轉瞬都爲冥路人

本坡工部局衛生官報告：截至三月二十日以前之一週間：本埠居民共死二百三十一人(男一百五十一女八十)死亡率爲二五、○四：去星期爲二七、六五：去年同期爲二三、一五：

△死者之國籍：

華人一百八十名：
巫人二十五名：
印人二十一名：
其他國人五名：

△死者之病因：

肺氣症：十二人：
癆病症：二十人：
瘧氣症：十八人：
肺炎症：卅九人：
抽筋症：廿八人：

其餘居本坡未及三個月而死者七人：除去此數：其死亡率之實數爲二四、八八：星期之死亡率爲二五○、○：去星期爲二四五、○：去年同期爲一八三、八二：

◎龍巖公司啓事（通告）

我公司春祭定於二廿八星期日凡我龍巖會屬時務希齊往祭掃惟祭後仍照舊例設此奉聞

福建龍巖濟明公司啓

民國十八年四月二日　本五

★車夫毆警案開審記

各證人出堂之供詞：：：因警差驅逐人力車致起口角用武：：：警差用手考「金勞」作護身器：：：車夫拿出座墊下的籐牌：：：警差被毆跌至仆地：：：車夫頭部流出鮮血：：：提審結果：：：：：：車夫罰鍰：：：：：：或者坐牢：：：：：：

羅浙絲人力車夫某甲：被控犯有阻礙交通：及毆傷警差事：昨日午後由府署開堂提訊：由法官芬梨氏主審：被告聘有律師辯護：警差方面：則有警長某利夫頓氏：代表詢問各方供詞：警訊時：先由原告館入百○八號警差出堂供稱：本年二月廿日上午九時許：當彼從水仙門二馬路經過時：在瑞甯街街口巡邏之際：遙見有人力車三四輛：在該街停駐：以此有阻礙交通：因上前將此三數輛人力車：驅逐之去：被告不聽其言：反用惡語對答：彼於是遂取出手鍊：擬將彼拘返警局：被告卽從車上座位之下：取出藤艙之籐牌：將彼毆擊：彼當時以來勢甚兇：祇得以手格擋：惟卒被毆着背肩及額角等處：幸此時適有不相識之西人兩名：出而將車夫拘著：否則將不堪設想矣：嗣後：彼遂拘捕被告返署：控之於案：當肇事之時：路人紛紛聚集：圍而觀視：但未曾見有旁人爲我援助：當彼被被告毆打瀕將跌倒時：適西人趕到云云：供畢：狀師質問警差：可否述出被告頭部流血之原因：警差答云：當彼等格鬪時：或者被告不愼：誤傷自己之頭顱：亦未可知：被抵中央捕房後：隨卽將被告送往醫院：未嘗有虐待被告之舉動：亦未嘗還擊云云：

纔由一瓊人陳某出堂指證：稱彼係一茶博士：在爾南街口某小飯店當職：是日未肇事之前：被告曾在飯店內早餐：當被告曾見原告挽車欲行：但原告曾上前着其將車拖去：被告不允：因起口角：繼而用武：原告欲拘捕被告：被告不肯就範：仍相格鬥：其後原告漸至不支：向後退卻：但始終警差僅衛護自身：並無還手：斯時兩人已離其飯店漸遠：路人亦趕至兩觀：故後事如何：則不得而知云云：供畢：狀師略略有所詢問：該證人又答稱當時祇見兩人相格鬪：原告不敢還擊：被告乘勢伸上：僅未嘗見其結果如何：

繼由林君生復和出堂供證：謂是日恰巧乘汽車經過其地：見羣衆圍集：彼從汽車上遙見原告與被告格鬪：原告提高其手：毆打被告：被告走至登人力車前：從座墊下欲攫取一物：彼因下車擠開羣衆入內：擬將被告阻止：及彼入重圍時：見被告頭部：血流如注：面頰上血漬殷紅：此時座墊之籐牌：已在警差脊下：彼亟上前將被告執着：同時又有西人兩名：亦上前幫助阻止格鬪：彼則施急救術：爲被告止血云：供至此：狀師繼問林君：林君復言當時見警差毆打被告時：被告實手無一物：隨卽見其向車中伸手作取物狀：及衛入重圍後：被告頭部已流血：斯時警差執着被告一手：其餘兩西人則執着其他一手云云：

西人衛克氏出堂證稱：彼係消防局職員：是時彼與仝事梭香氏在樓上廳閒納涼：先聞有吵鬧聲：未幾：見有羣衆擁塞路上：衆數甚多：彼遂與仝事梭氏出樓往觀：時被告與原告互鬥之地點：恰好正在對面：彼等下樓：撤入重圍：竭力將兩人拉開：時則已見被告頭部流血：手持一籐牌：追近警差：差僅一人：勢漸不支：幾卽跌於地：彼因抱不平：卽上前將被告執着云云：

西人梭氏出堂證稱：彼與同事上前將被告執着：當時被告迫近警差：祇手持籐牌欲向警差毆擊：差素退後：被告素迫進：差則並無還手：且幾被打倒于地云云：各人供畢：被告律師亦略有辯護：結果：官以被告有罪：判罰款十二元：或改入苦監十四天云：

○吉屋出賃

茲有三層樓屋宇一所在大門樓門牌六十六號最合俱樂部或住眷之用每月租金壹百五十元合意者請與蘇耀熙君接洽此佈

民國十八年四月五日（冇）

◎昔加挽中華商會啓事

敬啓者本會所有與各城凍往一切賬項暫寄（車旁）等未清者請由登報日起限期二禮拜內持單向柔佛華民政務司領取遞期自誤希各注意此佈

民國十八年四月二日　昔加挽中華商會啓

「本乙」

清潔——因為製造時完
全使用機器不用手換的
其頭一次用手體保者惟
吸煙人的手呀

此嘜香煙於裝入罐時亦完全使機器
故曰潔淨的香煙呀用此法製造的惟
此種香煙吧
欲研究衛生者當吸「咯禮拉」用機器
製造的香烟——就是裝入罐亦完全
使用機器的
三"A"香煙係專用純粹「維基尼阿」
黃金色煙葉由「咯禮拉」監製故煙質
特別而此香煙之被手換着之頭一次
就是吸煙人的手呀

(三)

▶總代理喈典日拉沙露父子有限公司◀

新加坡　檳榔嶼　怡保　吉隆坡

SOLE AGENTS:—HUTTENBACH LAZARUS & SONS LTD.: SINGAPORE, PENANG, IPOH, KUALA-LUMPUR.

▲粵漢戰雲捲到兩粵（二）

廣東

第一步發電救李：：第二步舉行兵諫：：粵軍集中韶關：：桂軍集中桂林：：一四五師出發：：一三師留守：：黃紹雄赴韶任前敵總指揮：：有人擬請魏邦平出馬幫忙：：軍事布置仍未十分張揚以待轉圜：：：陳銘樞突發電阻止出兵：：：限制中行兌現：：嚴密防範共黨：：

陳銘樞反對兩粵出兵

八路將領發出質問蔣中正電後：兩廣風雲：突然變色：大有陷入戰時狀態：惟霹靂一聲：陳銘樞又在港發表請兩廣切勿動兵電：此電關係粵局：尤爲重要：特錄如下：廣州黃主席季寬兄：鄧參謀長益能兄助鑒：今晨閱報：見益兄宣布之言論：吾粵將先天下稱兵：不勝惶駭：湘鄂之事：曲在張上：而遲遲不開火者：中央及武漢未嘗不重視兵戎：冀得轉圜：以紓奇禍：吾人爲促進和平計：祇宜冷靜斡旋：萬無自爲戎首：而迫天下於不得不戰之理：何敬之兄馬日電告：諸葉夏議處分區編遣之命令將行：則中央之兵必撤：是和平本非絕望：任公監視：敎 亦自有數：武力惕惕：使翹旋無地：其危險何堪設想：本爲從井救人：而適成落井下石：諸兄胡不再計：弟劍鉦痛切：丁此非常之變：伏枕飲泣：猶望顧全大局：安黨國：安任公：並以安四千萬垂死之人：不勝大願：佇候示復：陳銘樞叩敬(廿四)申：（又致蔣中正電云：）南京蔣主席鈞鑒：任公此次入都：斡旋大局：心跡甚明：近傳被命監視：病榻聞此：驟然不安：鈞座愛護勤賢：倡導觀睦：幸垂曲鑒：復其自由：爲勝感戴：職陳銘樞叩敬：

又訊云：粵省自接李濟深被蔣介石扣留在湯山消息之後：黃紹雄即召集在粵各要人：於廿二日在粵國開緊急會議：武官鄧世增張文李烱金漢謀香翰屏陳章甫等：文官伍觀淇劉栽甫許崇清等列席：會議時因防範嚴密：情形甚爲嚴重：聞其所議決者：先以第一師陳濟棠第四師黃紹雄第五師范石生各部袒任出發：以第三師徐景棠第二師蔣光鼐及第一獨立旅鄧世增各部留守後方：並由鄧世增以第八路參謀長名義：領銜拍電質問蔣介石扣留李濟深原因：及電促陳濟棠黃紹雄等返粵：主持軍務財政籌畫：至關於後方事宜最爲重要者：爲維持金融：與嚴防共黨兩項：維持金融辦法：先行限制兌現：每商店只許每日到中行兌現一百元：并須據具申請書：及蓋明店章：此外嚴禁拒用中紙：限制找換店買賣西紙：至高不過三七：（編者按此節另詳載以下二欄）又令改鑄廠趕鑄十八年新幣：每日須鑄起新幣五十萬：至嚴防共黨辦法：廣州市內：由鄧世增部及憲兵隊負完全責任：既異最密鐵令：在前日緊急會議散會後：先飭第一師陳濟棠部：開軍隊開赴往北江：是晚已有余漢謀部隊：由黃沙乘粵漢火車開發北上：又乘電范石生：飭所部：從湘南進兵：黃紹雄則定日內趕程返桂：親率所部：由桂向湘進兵：以援救武漢云：

又一訊云：鄧世增召集新聞界宣布態度後：即再由黃紹雄召集各處長及第一二三旅余漢謀香翰屏陳章甫十六軍代表李柱中獨立二師羅部人及廿五駐軍省代表：齊集總部：稱密會議：決令第一師各部：限於廿六日以前完全集中韶關南雄：聽候命令：並過展限至廿七日：又令駐燕塘之炎遠營開三水：替第一團黃濤：又令黃大森餘兵仍保留復編：又令傾空：（總部第五科長）：加工架設湘粵線線電站：以利軍行：此外尚有軍事稱密討論：至下午四時始散：至昨廿四日：由江門學塵河頭船抵省者：滿艦第一師部隊：即令部由黃沙軍車赴韶：廿三晚夜車赴韶軍隊人數約九千餘人：黃紹雄定明廿六日赴韶：主持一切：總部則參謀長張文：亦須隨營策劃：（惟鄧世增則鎮守後方）現聞總部擬設：保分兩路：一路北區韶關：由第一師全部十五旅余部第三師余部負責入：許光華范石生中南桂東入連花：一路東區：由第二師和平連平入翰：并分吳守閩邊境：此路注重於守：不注重於攻：入中山艦片場時：調往汕頭：衞衛海防：又令張惠長乘飛機往漢協助：又連日吳工廠製彈廠：加開夜工趕鑄：以資接濟：約各縣防軍調防後實成海衛隊可任保護：至蔡廷鍇之 實處：尚有被裁兵士十未散者：則交黃大森領回編配：現總部各要人：爲擬蔣氏復電表示：故對各項軍事布置：仍未十分張揚：兵站暫不進行組織：以示尚無決戰之心：頗有希望轉圜之意：至總部有一部份人：則以現在軍事人材：頗感缺乏：擬俟戰事發生後：請旅滬之魏邦平出馬幫忙：又訊廿四日上午：記者走赴粵國：詢問黃紹雄：曾否有電復到：據爲稱現尚無接到：蔣氏未必轉圜：粵省終不免忍痛而受攻擊行動云云：噫：

▲兩廣黨部桂省府之電文

▲粵省府將發對時局宣言

湘事發生後：李主席被蔣介石監視於湯山：時局頓爲嚴重：全國騷然：本省市黨部及桂省市黨部：省政府對于此事：以李主席忠于黨國：無辜被監視：故昨特聯電質問蔣介石：並致電三全會：請恢復李主席自由：茲將各要電分誌如下：

市黨部質問蔣電 南京蔣介石同志勛鑒：弊耗傳來：我公藉保護爲名：派兵監視李濟深同志：禁錮湯山：本黨老同志與張繼三全大會代表：立論行動：均不自由：中委各先生亦被監視：袋李兩先生不得已潛去滬濱：三全大會竟爲個人武力支配：聞之不勝驚駭：夫三全會爲本黨最高權力機關：出席代表：各有其神聖不可侵犯之職權：自當充分行使：豈容武力可劫持：公爲本黨先進：何覺輕妄至此：率同志濟深：追隨總理及我公從事革命有年：公忠黨國：同志共知：去歲時局危殆：蹈瞻繁興：力拚乘議：倒挽狂瀾：尤爲國人共仰：此次應蔣電召：與粵省市黨代表及軍政長官：先後赴京出席大會：幷奉命調查湘案：經已解決：何以反遭拘留：與張胡蔡李各老同志：致力黨國：公誠自矢：清黨之後：尤著勛勞：究因何故被監視：湘事既經解決：長江何須用兵：萬一激起國內戰爭：究竟誰任其咎：本黨同志：殊深疑慮：用特函質問：敬請明白答覆：并請即日解除各老同志暨各代表監視：恢復李同志自由：停止各方軍事行動：使三全會代表得以充行使職權：處置目前危局：以維革命既成之基礎：不勝迫切待命之至：廣州特別市執行委員會叩宥(廿五)印：

省市黨部致三全會電 南京三全代表大會主席團鈞鑒：全國代表大會：爲本黨最高權力機關：在訓政時期：亦即全國革命民衆意志所託之所：不容私人憑借：更不能有所箝制：出席代表自當充分行使職權：乃警耗傳來：蔣介石竟藉保護爲名：派兵監視代表：言論行動不得自由：出席中委李濟深被禁湯山：本黨老同志吳張胡各先生亦被監視：袋李兩先生不得已潛去滬濱：三全大會爲蔣氏個人武力所支配：黨之紀律破壞無餘：尤復恃權弄兵：釀成危局：國內戰禍：迫於目前：而大會對此：並無表示：究竟在此武力壓迫之下：大會能否執行職權：加以制止：代表言論行動：主席團能否保障絕對自由：本黨同志：實深疑慮：敬懇明白表示：責成蔣氏迅將解決各代表之監視：恢復出席中央委員李同志之自由：使大會出席代表能充分行使職權：處置目前之危局：以維革命既成基礎：不勝迫切待命之至：廣東省黨部廣州特別市黨部叩宥(廿五)日印：

桂省府之通電 昨二十四日下午省政府接廣西省政府來示云：國急：分送南京吳稚暉先生：蔡孑民先生：李石曾先生：各部長：各省黨部：省政府鈞鑒：頃上中央一電：文曰：中央黨部政治會議：國民政府：行政院鈞鑒：胡展堂：譚靜江：李任潮諸先生：追隨先總理致力國民革命：歷史深長：黨國效忠：勛勞久著：側聞在京均被扣留：此間華僑惶惑：駭汗奔告：涉川之耗：無此傍徨：伏乞鈞部：鈞會：鈞府：垂念成勞：立予寬釋：上慰總理在天之靈：下安民衆斯求之切：深誠請命：無任主臣：廣西省政府叩：敬(廿四)印等語：敬謹奉聞：幷請一致主張：以培國本：不勝迫切誠懇之至：廣西省政府叩：敬印：聞省府接電後：現定今（廿六）日下午開會：擬具宣言：通電表示應付嚴重時局主張云：

桂省黨部通電 南京中央黨部國民政府鈞鑒：胡展堂：李任潮：譚靜江諸公：宜勞黨國：卓著功勛：乃在京竟被扣留：殊深驚駭：懇請鈞部鈞府：迅予恢復自由：并望一致援助：廣西省黨部指導委員會叩梗(廿四)印：

葉奇可止咳丹

◎怎能氣下

咳嗽原非難醫之症所以久治不愈者因多等咳藥大概祇用三幾味化痰降氣之品居多直偏化痰降氣則強咳皆止蓋以一固定之方而能治多數人寒熱不同之咳嗽則該藥對人必須有特別之發明及多年之閱歷且試驗確有實效如止咳丹者然後可以收止咳之功者請嘗嘗謝痰平於肺則無異藥人之說參爽奇可臨症既久經驗更多一搏古人論咳之要訣而止咳丹無論寒咳熱咳新咳久咳夜咳痰喘等症供有靈驗咳者一試便知靈效可保每盒五角

▲治皮膚病的神仙藥

一名皮膚水 一名百藥油

治皮膚病之法本有燥性濕性之不同故有等須注重殺泄之藥以止癢者如本號之皮膚水是也有等則要無刺激性之藥以治爛肉而乾水者如百藥油是也蓋皮膚之病多端但總不能出於此兩種藥範圍之外蓋此兩藥皆有消毒解毒止癢之特別能力更可以保護皮膚不致有蔽黑之處茲將兩藥之各有所盡及治法詳明於下以便諸君分別購用

▲皮膚水擦數見功

此皮膚水治熱濕毒瘡瘍凡顆粒瘙癢起點各病限搽幾次止癢藥香可洿衣價五角二角半

▲百藥油治爛肉乾水止癢

治胎毒頭瘡血熱濕瘡皮膚濕毒[illegible]水點瘡癩手爛腳爛生肌抹藥全部割痛見功每快價叁角

▲微瀉藥調胃丹

此藥服後不肚痛不腸水微瀉一兩次而止凡頭痛牙痛各痰皮膚病大便秘結確有特效奇可月服因衣能免一切毛病被煙酒客之藥實每盒二角

黃金油 此油可擦可食味純力大比之別家祇有消肉味者不同治牙痛肚痛嘔吐傷風暈氣消腫毒驅風淫神驗異常 價二角三角半

頭痛散 奇可創製此散拾餘年與別不同專治頭痛牙痛有本膠片包散服不害藥重壹分六厘見功快過別家二分七重的藥 每包七占每打七角

代理處 小坡福壽棧 泰生和 勝園口萬元和 二馬路裕元堂 竹腳高山堂 加東高山 吊橋古友軒 四馬路惠生堂 火井同和堂 吉隆坡英源 光明公司

葉奇可專醫咳嗽婦科肺癆吐血等症

正紅花油白樹油

此兩種油最多欺假其以假藥混充多小則觀沽價高低爲定但本號貨眞價實保無以假藥誤人

號在海山街四十六號葉奇可啓

▲南洋工商補習校第二次建校委員會鳴謝

此次本會爲完成南洋工商補習學校新校舍及建築禮堂起見因有第二次建校委員會之組織成立以來經將匝月荷蒙同僑熱心義者予以同情成施捷花之舌奔走籌捐成解懷慨之囊熱忱贊助集成殊勝功完一簣本會受此殷殷心感爲己受特登報鳴謝並于三月十一日起將本校收捐員林生澤君蕭寅收捐當於本校每月刊登功報之收支報告中陸續發表一俟會務結束再將收支詳情還登本坡各報報告並刊入本校臺刊以昭大信他日校舍落成當勒表揚條例實行佇看「下從頁」會慷慨樂風化被後之學者咸咸大德于不朽豈不懿歟茲將捐建禮堂及捐款諸君芳名列下其後續有捐輸當續行補入爲是爲啓

計開

謝榮西君認捐建築禮堂全部工及白灰沙約計五千餘元
陳貴暉君認捐建築禮堂全部磚料約計一千五百元
石學能車湖蝦二君認捐建築禮堂木料一千元
林志義君認捐建築材料約七百元
松林火鋸認捐建築禮堂木料五百元
新南昌號認捐建築禮堂木料三百元
新協興號認捐建禮堂木料二百元
陸嘉廣 胡文虎 以上各認捐一千元
洪輝相 新成茂 謝瑞福 蕭志來 李光前 陳有士 林金殿 濟棠紀全者 郭可濟 傅美鏗 林成豐 以上各認捐五百元
長成棧 協泰興 東川公司 蔣瑞甫 謝島肉「手勞」 [illegible] 李群傑 蔡漢亮 廣瑞昌火鋸 以上各認捐三百元
陳文確認捐二百五十元
金順源 吳濟路 郭枚生 王寄梅 建興隆 茂興利 鄭利召 興裕公司 泉成興 瑞成恒 泰 陳英才 林秉懋 以上各認捐二百元
源成記 萬茂 陳廷猷 陳濟民 以上各認捐一百五十元
源順豐 吉昌 丁子緣 郭鼎來 劉玉成 永裕 鄭榮成 陳[illegible] 德春 邱國珍 林萬年和泰公司 黃有興 邱錦昌 [illegible]水吉 南商公司 洪澤豐 王廣幾 洪寶植 符發泰 大中局 王德豐 本源 裕德興 合利隆 李俊承 金聯盛 [illegible] 林森潤 林玉實合 劉島綏 長林枋廊 李不樹 [illegible] 鄭利 [illegible] 怡利 萬榮美 陳有福 林立宗 [illegible] 蔡多華 [illegible]公司 榮隆 東興 同志成 成源 胡振吉 萬昌林存豐 [illegible] 發 實保齡 成美 廣昌發火鋸 新[illegible]火鋸 何[illegible] 昆盛火 新竹林 以上各認捐一百元
黃卓春 和通公司 龍川公司 榮和公司 慶和 [illegible] 林茂己 吳少樓 盈豐 許聯成 洪勸裕 新鑑隆 興南 [illegible] 和成 益成興 榮興 謙美 通和 建豐 振泰 [illegible]公司 五泰美 同興 李逸來 林若吉 錦南興 陳鈞[illegible] 宋[illegible] 蘇天牛 瀟明德 森峯棧 光裕興 黃震泰 胡瑞隆 [illegible]興 林模利 以上各認捐五十元
瑞安公司 以上各認捐四十元
振豐公司 永裕昌 楊源發 金茂興 啓泰 元隆 [illegible]興 林本豐 振泰 順興 長利公司 新合源 林文彬 和成 [illegible]同成 以上各認捐三十元
亞伯拉罕 徐鸞謙 以上各認捐二十五元
源安 黃章練 承順昌 無名氏 [illegible] 錦豐 [illegible] 燊吉 曾覺生 陳[illegible] 嘉春 南興合記 泉興棧 和祥公司 以上各認捐二十元
協隆 呂文江 [illegible]源 蔡吉輔 合泰 昌美棧 黃[illegible]基 以上各認捐十元
陳振傳 以上認捐五元
南洋印務公司報效印件四十元 中華印書局報效本會收據簿

南洋工商補習學校第二次建校委員會啓

正委員長 陳貴賤 副委員長 葉玉堆 蔡漢亮
財政委員 林金殿 謝榮西 陳貴賤 蔡漢亮 林志義 李[illegible] 陽祥藩 陳濟民 傅美鏗 石學能

中華民國十八年三月十一日 〔千〕

亞陶反西林氏風濕骨痛藥片

此藥片治風濕痰手足酸軟脚骨痲痺頭風腰痛脚風浮腫筋絡不舒四肢疼痛步履艱難一切風濕諸症遠年舊患入骨遍體痛如利刀針刺可即服此藥片每日服三次每次服一二片用清水或茶送下飯後服即能止痛舒筋活絡去濕行氣誠世界上最靈驗風骨痛之藥片耳此藥片每筒庄廿片每片重七厘半諸君光顧請認德國亞陶反西林氏招牌爲記庶不致悞

△君之嬰孩必定強壯（一）

諸君之嬰兒若餵以（嘉勒素）牛乳粉必定強壯的因該牛乳粉能予嬰孩身體康健與強健乃世界上最純潔及優良之嬰孩食料醫士均介紹此粉因彼已知此粉之佳妙實無他種食料所能勝也

唯一代理人英暹有限公司告

Glaxo

Sole Agents:
ANGLO-SIAM CORPORATION Ltd.,
Singapore.

散拿吐瑾 SANATOGEN

柏林華發大藥行精製
中國具最特洋行經理

各大藥房均有出售

胎前產後 第一補品

胎前進補母子均益最相宜之補品祇有散拿吐瑾延年益壽粉因此粉所含純潔蛋白質獨多一經入胃與胃液融和即能生新血長筋肉胎兒得其滋養先天必足此粉又含燐質甚富最能精腦孕婦服復精神充足間接及於胎兒將來必定聰明活潑又產後服此粉為用尤大因產婦鄉產弱有此補品元氣可以早復乳水必多小兒最受惠矣

GAIETY PICTURE PALACE
牙池

四月五號至十一號

▲頭場七點半

新笑劇

忠厚人

▲二場九點

時事新片

特別笑劇

多情女郎

「八千尺長」

本院主人啟

SURINA THEATRE
蘇連那

四月三號至九號

▲頭場七點半

馬戲之怪象

▲二場九點

最近時事

新出笑劇

拳術大賽

本拜六禮拜均映日戲

本院主人啟

△星洲嘉應五屬方便留醫院啓事

啓者本星洲嘉應五屬方便留醫院開辦有年治療成績口碑載道但星洲爲通商口岸來院就醫者日益繁多院宇每苦于人滿之患所以擴充建築之舉刻不容緩業經同人開會議決卽進行從事建築興工購料在在需款除本坡勸募外茲特公舉陳君淑吾傅君幼濱爲英屬勸募專員不日前往吉隆怡保等處與各界接洽務望僑胞慨解義囊共成美舉俾院宇早日落成貧病有賴醫癸之蘊實感激無旣矣

星洲嘉應五屬方便留醫院院長夏莉尹暨全體職員啓

民國十八年二月七日 「卅」

久咳成癆

多咳傷肺日久成癆查治癆必愈之藥迄今各國尚無發明目下只有專門治喉大醫生唐拾義久咳丸直接有革咳滌痰之效間接有防癆保肺之功正本淸源舍此莫屬防微杜漸特此忠告有咳諸君速服速服　每瓶一元

上海　廣州　香港　父子大藥房發行

世界各埠均有經售

永遠斷根　**哮喘丸**　此丸乃專治喉大醫生唐拾義所發明專治哮喘氣急痰壅喉伏哮喘汗出如洗白痰如膠喉中有聲以言語飲食俱廢一服此丸立刻喘止痰消且能除痰根治哮喘奇效也　每瓶一元

（附告）久咳丸哮喘丸每瓶包內均有贈品券一張形如鈔票香港上海總發行所如有人查拿開拆可謹防假冒若包內無券即爲假藥請勿受欺

總經理　新加坡南洋各大藥房大馬路均有出售　**曾恩商店**

福建

●徐桴之謎
又有月內回閩辦交待說

省訊　財政廳廳長徐桴：請假赴滬業已多日：外間因此謠言紛紛：咸謂徐氏將往南京：向蔣主席請示辦法後：仍行來閩供職：或謂徐氏將解去財政廳長：專任財政特派員：或謂徐氏因感福建財政：已到山窮水盡之期：不願再爲馮婦：以上諸說：皆臆度理：但記者探聞徐氏最接近之某君云：徐氏對於福建財政廳長：已無意再就：惟最近蔣主席再來閩一行：此來并非復職：專爲辦交代手續：因此次赴滬：係向省府請假而去：今既決意不幹：應將交代辦清楚：於公私方面均得其全：大約徐氏來閩之期：當在此月內云：

●張貞軍餉請免搭公債以免士兵受困

省訊　財政廳前因財政困難：在省政府委員會提議：由十月份起：軍政各機關經費：一律搭發二成公債案：經議決公辦由省政府令行財政廳知照：第一師師長張貞：以福建省地方公債：係辦理福建地方善後之用：此項公債：須分配於各機關師部按日餉需：係由中央直接截收入項下撥付：自不能再搭公債二成：呈由國民政府令行本省政府：此項公債：請免予搭配：以免全部兵士受困云：

●陳乃元電辭代主席
△並請楊主席回閩主持

省訊：此次中央發表陳乃元暫代省主席後：頗引起各方之注意：惟陳氏則謙遜不遑：會以衰老之驅：難膺重任：故即電請中央：收回成命：際茲閩省財政山窮水盡之時：陳氏已衆有兩職：當不至再代主席之麻煩：似寄人之常情也：玆覓得陳氏電辭原文：照錄如左：

南京行政院院長鈞鑒：奉鈞令以國民政府令乃元暫代理福建省政府主席：仰遵照等因：乃元自維才疏負重：實難勝任：懇請收回成命：並令催楊主席回閩：主持省政：不勝迫切待命之至云：

又陳氏電請楊主席回閩主持省政云：海軍總司令部楊主席鈞鑒：頃奉行政院令以國民政府令乃元暫代省政府主席：仰即遵照等因：乃元自維才疏責重：萬難勝任：業經電請中央收回成命：閩政綢現己康健：懇速回閩主持省政以慰羣望云：

●水警乃設分局
業經省委會審查議決　李局長日內即可返廈

廈門水上公安局：經省水上公安總局局長吳樹：向民政廳設爲水警署：因之廈分局局長李世設：特上省向民廳陳請：應仍設分局：各情已紀前訊矣：茲聞李局長上省向民廳陳請後：民廳當將是案提出省委會議：旋經省委會議決：交付審查後核定：致延至今日：向未解決：迨日昨得省訊：謂是案業經審查完竣：認爲李局長所請廈市水警：應仍設立分局：理由屬充分：行報告於省委會：省委會據實查報告：於日昨委員談話會：因提出議決照審查報告辦理：撤廢署仍舊設立分局：故廈市水上公安分局局長李世設：在省得此消息：以所請既經照准：因於日內即返廈：從事整理局務：據該局中人所談：大約不日李氏即可到廈云：

●廈大消息

廈大爲全閩最高學府：有七年之歷史：畢業生露頭角於社會頗多：故福建教育廳：每年予以補助六萬元：該校本學期業于三月四日上課：法科主任黃開宗因病：將科務任區兆榮博士代理：上學期受學生反對之楊圖南王元超與世晉等：業已去職：另聘日使館秘書林希謙：業己到校：聞又聘留美博士羅鑑基及留德博士曾天宇：福建省政府科長詹汝嘉：担任政治經濟功課：商科主任陳烈現任國民政府立法院編修：該缺聘鄭世察承之：鄭民業已到校：文科新聘雷通羣張頤予諸人：該校又編印年刊：內容分各科概況及各教授各畢業生相片：並許多小品文字：目下即將印好：學生則出版『廈大學生』內容豐富印刷處寄大加整理：請義由印刷處預發：印刷精良：氣象一新云：

●時人行蹤
▲林知淵又將赴滬　▲陳智君來廈候輪　▲何繼周過境履新　▲李志堂少留待發

林知淵　省委林知淵：此次由滬返閩往來津廈：僕僕風塵：可謂不辭勞苦：而今回閩：僅一星期：又擬日內赴滬：據此行與省局當途：不無關係云：

陳智君　前任福建財政廳廳長：然心仕進久矣：此次承中央某要人電召：於日昨由漳貫棹到廈：現寓廈門番仔街中和旅館：不日便輪：即可赴滬一行云：

何繼周　閩人：原任思明縣政府教育科督學之職：茲均福建教育廳廳長令調升某縣教育局長：特由省來廈：擬即日首途赴寬山履新：思明縣政府各職員：以何係屬僚同寅：進日設宴相款：備盡賓主之誼云：

李志堂　安徽人：宦居福建頗久：茲由福建包裹總局委爲汀州屬包裹局局身：於日前帶同隨員來廈：現住多清上田古廟咸興棧：少作勾留：當即赴汀就職云：

陳湘舲　現任漳浦公路工程處主任之職：與陳智君係叔侄之親：此次該處易長陳氏卸職：智君欲偕同赴滬一遊：若其來廈：陳氏因工程辦己交代：尚未接到上峯核准指令：未便遠遊：經留智君稍緩：擬於昨午先要返漳：以免被纏云：

●捕獲假票嫌疑犯
△利川莊廖途中擒獲　△搜查住宅幸無所得

和鳳宮僱傭源印書館承印假冒漳州民興號銀行鈔票：被漳師姚副官偵悉破獲後該案至今尚未終結：詎料昨「十二日」午後二時許：灣街利川錢莊廖在思明路某地方：突然警見假冒該莊假票犯林湃一名：遂尚前擒獲：帶交該地站崗：拘押入署：並將該犯送公安局審訊：詢其冒領款項如何用法：林氏謊不承認有冒領情事：譚警士長以其奸巧不承：立派股兇隊敘名與巡長警十餘名：前往溪沙街門牌四十五號：搜查其住宅：當場搜出林妻之首飾多種：價值約數百元：遂帶往該署：復經譚署長提問：詰其現無職業：倘非拾得人物：或爲內地土匪：非爲亂黨：焉有現項數此許多財實：該犯略答前爲小商：後因生理失敗：以賭爲活：今年廢歷元旦賭數百元：乃赴賣該批首飾：訊時：有利川號出被其冒領匯票：計約四千餘元：該署訊畢及史巷雞號等錢莊當事者旁聽：當場指：即備文將該犯加以手銬：解送公安局訊究：案情如何：容探續報：

——保存廈門鳳山寺——
——須要一萬五千元——

廈門路政處爲開闢思明南路之鎮南線：而經過鎮南關鴻山寺之左畔：故特將該寺當掘開：計深掘二丈餘：乃以兩房均屬高崗：而鴻山寺即在左崗之上：臨路心三丈外：兩路右己迫該寺之左：兩旁又須建築人行路：彼此計劃：即該寺應任拆卸之列：而廈禪保保民等以鎮等：遂擬貴請求保存：聯呈於路政處：經得該處許准：但以該寺立於高崗之中：而路則低仰丈餘：且低懸殊：原無問題：惟要保存該寺：非再築造綫牆：則該寺遂之山脚：莫不加以拱護：一經風雨：坍壞：山土必隨而湊壞：該寺亦難崩塌：固是特責令請求保存：禪以德等：担負此項建築費：而預算該費：須在壹萬五千元：禪等以該處此舉：實屬故意爲難：廈禪人縱有財力：亦不願以鄙捐此無謂財：故未接受其要求：該處以該保保民不願承担：而該寺崗：又不能久置不築：或恐發生危險：乃於前日特招工包築：計築二尺厚之牆墻：長有五丈：高可二丈餘：其建築物係以鐵枝和洋灰沙石爲之：包價一萬元：限於一個月完成：是則此項建築費：又是分外多耗：將來非籌補：恐難卸其責任也：似此則星請保存之保民可免多少負資矣：

△本報特別啓事

啓者閱報諸君如有每日未能接閱本報者可即通知以便查明補派特此通告

本部經啓

◎岡州會館啟事

啓者本館訂本月七號(即夏歷二月廿八)星期日舉行春祭典禮該日上午七時在本館齊集凡我邑人請依時到館過時不候如赴席者請於七號以前到本館領席券可也此佈

民國十八年四月二日　出

△有屋出租者鑒

茲有友人託尋海旁或山巴另來式住宅壹所房屋以小巧爲適合圖場needed大意好地勢須高燥並裝有自來水房租以五拾元爲限若有此項房屋　租者請投函本報編輯部接洽可也

民國拾八年叁月廿七日

◎承頂聲明

啓者新加坡和園律五个半石新泉興號陳來進君之碌裕基業係從前陳君來進個人創設迄今有年近因陳來進志圖別業願將新泉興號碌裕并條私貨底全盤出頂與蔡松園君承受議得時價銀壹千元正限約一星期內交清：如新泉興號陳來進君前有向諸鋪市客往賬項以及揭借相保等事務均限一星期內前來向伊經手人調會清楚倘若逾期不到者係屬自愧與承頂人蔡松園無涉至日後碌裕生理盈虧事與出頂人陳來進無干特此聲明免茲後論

出頂人陳來進啓　承受人上徒啓

民國拾八年四月三日

△吉屋出貸

大坡十八間後三十六號由一九二九年四月號起欲稅者請與Meyer Brothers 接洽

民國十八年三月拾三日

△承頂聲明

啟者茅廟馬打厝前甯功內門牌二百三十六號日初號生意原係楊日初本人自創開楊日初「即日初號」一志圖別業願將生意係私什貨盤抬與翁春河「即兩興號」承受倘楊日初有與鋪前來往債項抵押等情限自四月三日起至四月九日止一禮拜內與楊日初理楚倘若逾期此係自誤與承頂人翁春河無涉免此聲明以免後論

介紹人莊士錦　承頂人翁春河同啓　拍賣人日初

民國十八年四月三日

中外要聞

◎關東匪訊中之張宗昌

濟南通訊：張逆宗昌：於去年在灤河抗命：經革命軍痛擊奔敗後：以日本之援助：將積頑燹：逃往大連：乃張逆野心未死：欲利用口口主義者之援助：糾集殘部：勾引浪人：重圖死灰之復燃：於去年假其父喪為名：集合吳光新：張鴻志：曾毓雋：莊景珂：褚玉璞：潘復：張英華：張敬堯：張魯泉：方永昌：何海鳴：王占元：及陳炯明黨：腥聚一毯：在天后宮逆父靈前會議：兼有日人滿鐵本社代理社長松岡澤右：滿政會幹部衆大連支部部長齊藤鵬太郎：滿洲日報編輯部長武田：南滿高等翻譯官中島比留吉：及浪人倉谷箕藏：川崎力：小日白雅太郎：坡口中八郎：芳澤田中太田：另田中井白俄勒米睦夫代表某：均參加此反革命之會議：

當時張且在懷中取出：名單：職權部份：一律配支定當：推段祺瑞為大總統：潘復國務總理：章太炎為秘書長：吳光新陸軍總長：孫傳芳參謀總長：莊叢珂外交總長：吳佩孚為一路統師：陳炯明二路統師：張逆本人任第三路統師：褚玉璞兵津總指揮：張敬堯聯東總指揮：張魯泉山東省長：王占元兩湖總司令：定國號大共和聯盟：并派吳光新赴日與田中爾接洽：以承認債還西原借款為條件：且以膠濟鐵路作抵押：向日本借款一千萬元：而一面令蔣邦查籌款二百萬元：并派員向匯居津沽遼各失意軍閥攜籌四百萬元：以作第一次發動費用：并與滿鐵社社長岡松商量：請其在張逆發動時：供給船軍輸運之用：請日人武田擴任宣傳：日人倉谷在當時則自認往青島與藤田領事聯絡：佐藤特務長則當口帶同河海鳴朱枕新赴濟南：從事組織宣傳機關：議決於畜歷元宵後：先令駐登州黃縣議口等處之劉開泰：李錫桐：鍾震國：施中誠先行發動：并令張參加指揮：隨時聯合黃鳳岐：朱泮藻：張鴻九：顧紀等部：一面卽令吳光新赴日進行借款：殆吳由日回來：且帶來致齋池武夫：阪西中將兩函：內詳何事：則不得而知：又派褚玉璞返奉聯衍張學良：又託武田分函日本各通訊社為其鼓吹：董發時芳澤公使由平往滬：暗中曾與大連會議有密切之接洽也：

至上月八日：松岡芳澤輩且竟為張逆向滿鐵社借用八幡丸：於二十八日夜間：裝載日俄匪徒二百餘人：糧食槍械多種：由大連登船：開向煙台福山：向在大連德昌棧俟師長領輸後：劉珍年部攻擊：幸劉先事有防備：未為所逞：而同時實引起駐泊煙台英美兵艦之注意：日領岡森自覺國際體面過於難看：遂一致作一聲明取締浪人參加中國戰爭：其實在山東派遣軍安滿黎明之膠路二十里內：不許任何軍作戰：而暗中利賊之行動：何嘗稍有干涉：且傳諭日軍反借大炮與張敬堯聚：

八幡丸之為逆裝運軍火糧食及日俄匪來：關中國大連海關：以有違規章：傳訊八幡船長：欲加取罰：而關東水警廳竟派人至關：將八幡船長奪去：而外事課長三浦：反向海關長提出抗議：此項交涉迄茲猶未解決：蓋日人之意欲吞我國主權：可謂[illegible]

◎三全會開幕

胡漢民之開會詞

十五日三次全國代表大會開幕：由臨時主席胡漢民致開會詞：略情早見本報電訊：茲將全文錄下：

各位同志：本黨三次全國代表大會現在開會了：在今天莊嚴偉大的儀式中：這一次的代表大會是本黨統一全國以後空前未有的盛會：凡我同志：心上應該都有一種莫大的感想：漢民承同志們推為臨時主席：謹將這一次代表大會的意義：撮陳於在會各位同志之前：本黨這次全國代表大會：離登次大會已閱五年：離第二次大會也差近三年了：五年以前：我們同志在總理耳提革命的指導之下：開第一次全國代表大會於廣州：確定了本黨的組織和政綱：並且發表了宣言：以後大家便在本黨新定的組織之下：以實現本黨的主義與政綱為目的：努力於革命的進行：雖然中間經過不少的艱難困苦：可是有總理親自指揮着：率領着：終於收得很大的效果：及至第二次代表大會開會：總理已經逝世：同志們在開會中：為曾發表宣言：說「本黨同志以總理遺言為軌範：以先總理之行為為表率：誓同生死：確信先總理所定之主義及政綱：與為今日中國唯一的生路：」結論且言：吾人循此路以前進：若總理時時指導於吾人之前：使吾人之熱誠彌以奮興：吾人之信念彌以堅固：吾人惟有一致遵守總理之遺囑：以奮鬥不懈：果然自第二次代表大會以後：本黨一面如此的受着總理精神指揮與率領：一面使與全國大衆國民共同奮鬥：數年之間：革命的工作便得了極長足的進展：至於今日：便能在全國統一之下：召集海內外各地代表：在首都來開第三次大會：我們緬懷往昔：大家對於總理的崇高與仁智勇與何等深遠的景仰之念：

存今番的大會中：全志們都應該懍懍然於總理『革命尚未成功：全志仍須努力』的遺訓：這兩句遺訓：在一般同志固應當常有很深的觀感：而在這次大會的全體代表：實在尤其應該刻刻在念：就黨國兩方面說：這次大會各位代表的責任：實在非常重大：本黨總章很明顯的規定着全國代表大會為全黨的最高機關：這就是我們的整個黨與整個中國革命：都要代表大會來領導而指揮：尤其是對於過去種種工作如何檢查批准：對今後此種種工作如何確定計劃：全體黨員應該如何努力進行：完成總理所圖革命的建設：這一個繼往開來的責任：今天整個到了代表大會的肩上來了：再就國家的政治方面說：我國現在已到了訓政時期：所謂訓政：是以黨來訓政：是以國民黨來訓政：在訓政期中：國民大會的政權：乃由本黨的全國代表大會代行：所以凡政治上一切最高的方針與原則：無論是外交的財政的：軍事的：內政的：教育的：：：都有待於大會決定：以前因為在軍事時期：本黨一切政綱：沒有能充分的實現：今後既進到建設時期：當然要力圖實現：至於如何圖謀：就全賴這次的大會確定進行方針了：總之：大會代表是受全黨的囑託：至其是直接承總理的遺教的：大家要將總理所交給全黨的責任：確實的負起來：指揮全黨今後的努力：這種責任便是總理遺囑上所說的：「務須依照余所著」等等在最短期間促其實現」：總理的全部遺教：當然是以三民主義的實現為依歸的：我們從民族一方面看：現在是否已經使中國達到獨立自由平等地位：和各國共同站在世界上無遜色呢：是否已經將我們民族的精神：充分的表現出來了呢：這兩點雖都知道：統統還未做到：我們國民革命的對象原來是口口主義：而民族主義的最大的敵人：格外顯明的是口口主義：這兩點至今未曾做到：就是因為□□主義在那裡作梗：遂己往的軍事時期所以延長：和三全大會開會所以延遲至今日也同是受了□口主義者之所賜：□□主義者處心積慮：只希望我國國民革命不能成功：因而破壞我國的統一：破壞本黨的信用：曾不遺餘力：所以這次大會間：我們必須確定方針：指揮全黨同志去負民族主義方面的責任：以應付一切新舊□□主義者：關於民權方面：總理所主張的是我們將來不祇要行間接民權：而且要行直接民權：同時：總理就民權使行的情形：把國家的政治分做軍政訓政和憲政三個時期：軍政期內是談不到民權的：必須到了訓政時代：纔可以訓練國民行使民權：但是在這個時期：假如我們不能盡訓政的責任，就會使四權失了基礎：再蹈民國元年的那種祇有虛名：並無實際的共和之覆轍：我們欲求直接民權：能夠訓練成功：使其正民富能夠表現：并且能夠在深厚的基礎上渡過了訓政時期：而達到憲政：那末：最重要的就是要實現總理所詳細規定的地方自治了：地方自治實在是人民的一種基本團結：基本組織：有了這個組織以後：衆人才能變成人民：才能讀到一切民權的行使：所以這次大會：便須領導全黨同志去負民權主義方面的責任：把方針確定出來：以推進今後的地方自治：

未完

◎同濟醫院廢除舊印改新換印聲明

本院向用印章方形內刊篆法日久模糊難以辨別經衆議決改用角製長方出入用張形內書新嘉坡同濟醫院圖章收用租捐款用圓形內書新加坡同濟醫院印章昨經開會議決由四月一日啓用其舊印亦經議決就上月抄廢除事關重要特此登報通知

民國十八年四月二日

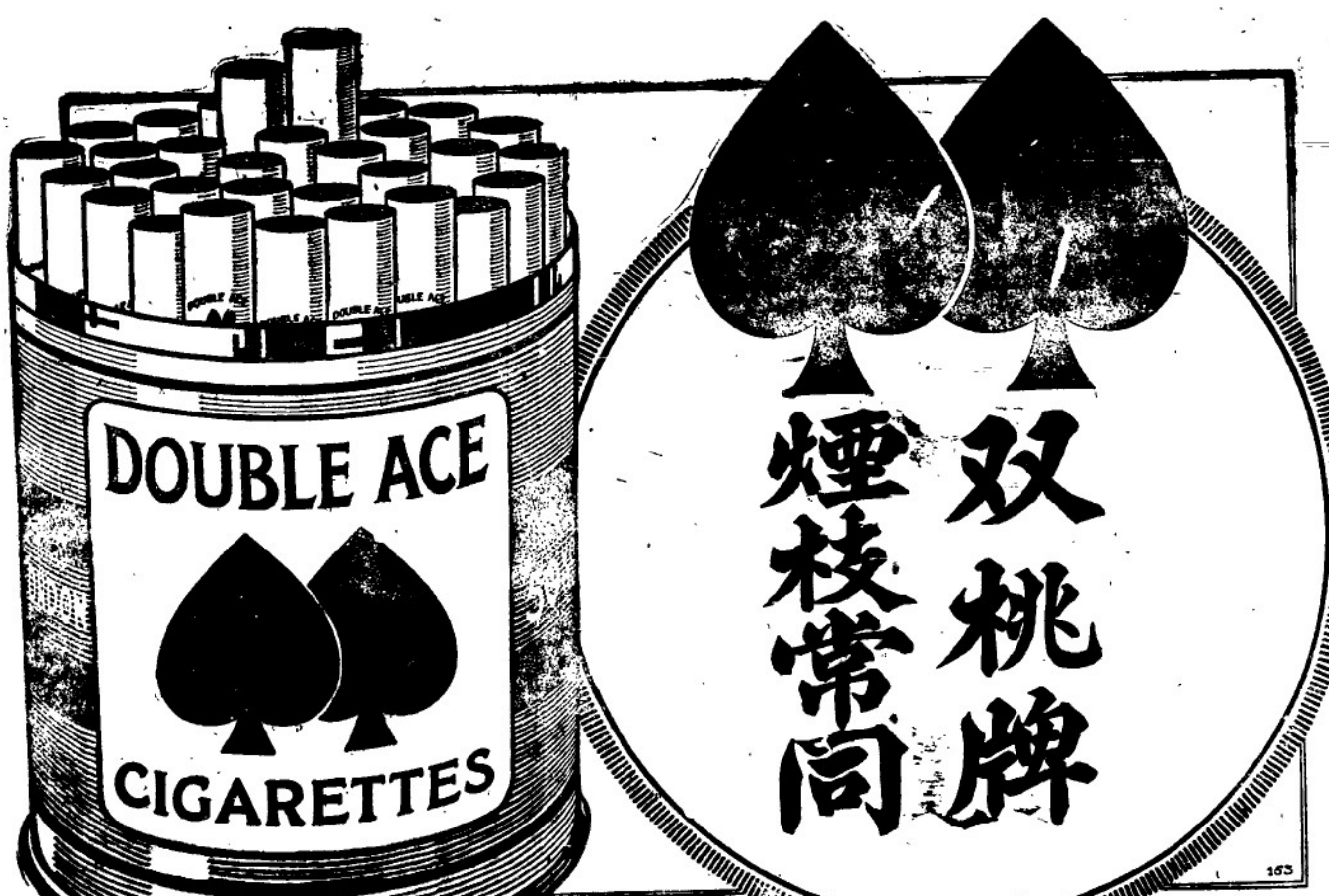

大贈品之理論　【四】

◎商◎業◎家◎注◎意◎

推銷貨色而大贈品可乎？

曰：可。

推銷貨色而專靠大贈品可乎？

曰：不可。

既云可，又云不可，豈非言之矛盾者是耶？

曰：是有說在，請畢吾言：夫貨色之暢銷，非銷暢於大贈品之日，蓋必有暢銷之可能。假如出品精良也，則不大贈品，人亦樂購之；假如出品不良也，即時時大贈其品，又安見其能暢銷乎！永安堂之虎標藥品，藥品中最暢銷者也。然創製多年，從不見其有大贈品之舉，而其藥品則風行全球，無遠勿屆，大有供不應求之概，此無他，其藥品之靈驗，真是藥到病除，百發百中，人故樂而購用也。若有人焉，不求貨品之精良，而專以冒混爲能事，不求暢銷之根本，而專以贈品爲得計，則其贈品愈多，愈爲購用者鄙薄而賤棄之矣！譬如：賣木屐一雙，而贈購者某某丹一包，及某某丹一包，然而所賣之木屐，品已不良，而所贈之藥物，又非徒無益，而且有害，如此狡猾行爲，則購之者不特不能滿意，而且不據其斥罵者，吾不信之矣。吾故曰：推銷貨色而大贈品固可，而根本問題，則在貨色之優良，而不可專恃大贈品也。質之商業家，以爲然乎？

要如此真是

恭喜新年

恭喜新年洋洋盈耳然而實際上新年之恭喜與否蓋不關乎一祝乃在於過此新年者之身體如何耳因便秘而神昏力乏或積食而飽脹胃弱則雖美食鮮衣亦何貴哉故新年之際宜乘此良辰美景與病導丸爲掃除便秘振作精神之無上良藥欲享新年幸福者其勿忽浙江孝豐南街張瑞清君來書云（鄙人自服清導丸之後積滯已除每日大便一次腹中之塊亦消現身體較前更好此藥真難得也

清導丸各藥房均有出售或直向星架坡馬六甲街韋廉士藥局購每瓶叻銀六角每大瓶三元郵力在內

PINKETTES 韋廉士紅色清導丸

保精益腎丸

廉威醫生秘製保精益腎丸爲著名腎病之良藥至於神經衰弱亦由腎病而發生與及種種危險之症而至人生何無樂趣患斯疾者日見增加是因經濟問題生活競爭而至勞心者日益之故耳但是症發生以後精力因之而減少神經或時而作痛生機或由此斷絕甚或於男女性生活亦失其愉快疲勞殊甚從此種種危機由然而生矣如早老，遺精，視力減退，腦力衰弱，精液減少，記憶全忙，腰酸，脚軟，惡夢，脫毛，性慾失歡，精神困倦，頭暈，眼花，多尿，失眠，顏面早衰等症宜服此丸則可救於未來矣

每盒價銀　一元二角

每打價銀　一十二元

批發克己各埠藥店均有代售

叻石會豐商店批發

雨天和便秘

這兩事好像是風馬牛不相及其實是有關係的因爲雨天熱度驟降素患便秘者易於受寒所若間常清導丸使大便時行消化有序那麼雨中一走那里就會受寒呢

湖北廣水郵局長黃君朝鳴來書云（日前鄙人偶染傷寒頭痛發熱服藥無效後服及鄰有清導丸一瓶當晚遂取服三粒翌晨頭痛頓減續服一劑寒熱亦退精神煥發近日又患同樣之病復以清導丸治癒）紅色清導丸凡經售西藥者均有出售或直向星架坡馬六甲街韋廉士醫生藥局購取每一瓶叻銀六角每大瓶三元郵力在內

如果閣下胃部發出抗議

須立用韋廉士紅色補丸出而調停貴體和局

身體人都受人虐待有時還因權力不及不敢作聲而人體上胃部無論他主人的權力如何偉大若稍加以虐待他立刻就要抗議不和你麻暴客氣哩

胃部之抗議就是胸痛吞酸嘔吐消化不良等症一有此症事體的和局就搖動了倘不適用韋廉士紅色補丸以調停之這和局還有破壞的危險啊但是韋廉士紅色補丸何以能調停這和局呢因爲這補丸是補血補腦唯一良藥血足腦健胃部及其他身體各機關都得了充分的營養就能安心工作不和你作對了

福州中國銀行經理林松煥君也去得了此種經驗之一人他說了（余年輕命精力就衰又以勞神過度遂致消化不良嘔惡作酸舌頭滋苦夜不安眠精神彷彿雖服各藥罔覺有效嗣因為啟藥房主人之介紹試服韋廉士醫生紅色補丸兩瓶之後諸恙悉痊續服數瓶食增體健終日辦事不覺疲勞斯丸真補胃之靈丹強身之至寶也）

韋廉士紅色補丸不特可治男子各病亦係婦科聖品凡經售西藥者均有出售或直向星架坡馬六甲街韋廉士醫生藥局函購每一瓶叻銀一元五角每大瓶八元郵力在內

DR WILLIAMS' PINK PILLS FOR PALE PEOPLE

菲洲樹皮丸

專治神經衰弱精力短少夢遺陽痿大便閉結等症

男女合用 極適華人體質

此藥乃數年前英國名醫在菲洲常見土人陽事不舉將此藥樹皮服之極有神效後之回國請英國皇家大醫生研究多年成此神葯

每瓶一元 每打十元

上海五洲大藥房製品

總代理 石叻 庇能 怡保 會豐商店

瑞昌西藥行鷓鴣牌良藥

婦女保障

鷓鴣何聰慧。亦知阿儂心裡事。聲聲叫儂購服女中寶。又說鷓鴣牌。

鷓鴣牌女中寶。是婦女保障。凡女界。月事不調。前後肚痛。赤白帶下。一服此女中寶。功效如神。

總發行 香港永樂街瑞昌西藥行

發行所 香港永樂街門牌四十至四十三號瑞昌西藥行謹啓

南洋總代理 石叻庇能坝羅太平會豐大商店

續嗣宜男

一粒金丹天上得

各埠藥房商店均有代理寄售

永樂街瑞昌西藥行總發行

○四海通銀行保險有限公司廣告

爲通告事本銀行訂定一九二九年秦不里月六號星期六下午一句鐘在新嘉坡朱里亞實得力門牌五十六七八號本行註册辦事處開股東第二十二週年大會又爲通告事本銀行定于一九二九年秦不里月二號起至秦不里月六號止關閉本銀行股東過名部以備本息單此佈

承董事部命令事務員余明賢啓

一九二九年馬只十五號 「中川」

茲承

緬甸華僑濟急總團
砂勝越山東慘禍籌賑會 兩團體

各惠款一千元共爲二千元

贊助蔡公時烈士等像坊建造費謹此鳴謝

中華民國十八年四月三日

新加坡山東慘禍籌賑會佈

屋瓦及士敏土出售

緣招優美之馬賽屋瓦

「啫治」牌良好之士敏土

Meyer Brothers

14. Collyer Quay, Singapore.

星洲哥釐碼頭十四號馬寧兄弟公司啓

一九二九年叁月十八日

金葉標萬蘭池酒

担已藏十之久

此酒乃確係法國製造者

SHIPPED BY
THE WELL KNOWN FIRM
DENIS-MOUNIÉ & Co
ESTABLISHED 1838
PURVEYORS
BY SPECIAL APPOINTMENT
TO
THE LATE KING EDWARD VII
&
TO H. M. KING GEORGE V.

金葉標萬蘭池酒
此酒乃用頂好葡萄汁釀成
担保已收藏十五年之久
自一八三八年起運銷於世界各處
是法國製造者

可向下列各號購買
新榮成　泰泉成
瑞利公司　振源公司
振源興公司　永興公司
肆泰登記　錦安公司
林坤公司　儒換公司
萬美公司　新永泰
和美興　安東莊公司

凡購此酒一樽[illegible]

二

專權代理三州府四州府暹屬及蘇門答臘

綴葛.兄弟有限公司

南洋

緬甸憲政調查委員會赴印

—仰光—

印度憲政調查委員會緬甸省委員拉飛：劍巴納克：宇巴贊沙：瑞碧南碧新等：於昨日午後搭亞蘭打輪赴印：取道加里吉打前往德希：彼等預定於本月十九日與印度各省委員會及中央委員會會商一切：四月二三四等日與西門委員會作非正式討論：並提交報告書：該委員大約於四月十五日回緬：該會主席宇旺珍及夏索氏：將搭下期輪往加里吉打：與巴批護地之委員會聯會云：

共黨暴動之密謀

—巴城—

▲司馬溫爲指揮

一千九百二十六年十一月十二日：東印度共黨在西爪哇作第一次暴動失敗：一九二七年六七月間共黨又欲作第二次之暴動：其時各地領袖：先後被捕者頗不乏人：其中有眞鴉老人約翰居氏及吉林孟氏二人爲最有革命歷史者：據當地政府查得該二人：前爲羅打淡輪船公司船員：常川行爪哇荷蘭各地後：得共黨之介紹：與東印度被驅出境共黨領袖司馬溫氏結識：由司馬溫薦彼等入莫斯科共產大學研究共產主義：該大學之生徒多數爲亞細亞人：但其姓名籍貫註册多僞造：故外間對於彼等之眞相甚難明瞭：約翰吉林氏二人：專門學宣傳科：負有向東印度宣傳主義之任務：約翰在共產大學之註册爲民拿下沙：吉林孟氏則冒認巴西人（此巴西二字係荷屬地名非南美之巴西國）約翰等在共產大學讀赤化書約二年半：其科學有馬克司主義：及政治學：至一九二七年時：司馬溫氏以彼等已有相當共產學識：特委任爲東印方面共產主義就地宣傳專使：潛回東印向軍界宣傳共產主義：並負有在東印組織新黨之使命：其宣傳經費：由司馬溫氏供出：二人遂由莫斯科搭東往海參威：復由亞里民氏招待彼等回荷屬南洋：二人持有前被驅逐各領袖之介紹書云：

約翰氏既抵東印之後：進行不遺餘力：其在東印暗中活動：約歷四閱月之後：于一九二八年七月：號寄信一封託西哇也荷輪之船員某：呈遞莫斯科淡發氏收：該信係書俄文：署爲民拿下沙：蓋民拿下沙者：卽約翰氏之別名：淡發氏者卽現任國際共產黨執行委員司馬溫氏是也：書中內容略謂：彼回印後：四月以來：歷向各地親友接洽：雖受環境之壓迫：但大多數人心極表同情于共產黨：當是年四月彼（約翰氏）往螺川遊行時：曾[illegible]歷會對人云：彼奉有中央共黨使命：特來領導東印共黨信徒：並偵探重要消息：呈報莫斯科（共黨中央黨部設立於此）在螺川來往多次之後：又往梭羅活動：是年六月二十號：又往萬隆：訪探軍人新金及軍事刊物等事：此爲約翰氏在爪哇活動經過歷史：吉林孟氏回荷屬後：亦有報告：其報告書一爲寄駐柏林之司馬溫氏：一寄駐上海之亞里民氏：其書略云：係依領袖之命：回印進行：對於主義宣傳：頗不辱命等語：至其宣傳及運動之工作如何：則無報告：據上述種種：可以證明一九二七年七月間共產暴動之謀：直接指揮者雖爲在荷屬內地共產黨：而操縱指揮之權者：則爲著名赤黨領袖司馬溫氏黨領袖亞里民二氏無疑矣：

利辜島最近概況

—泗水—

△商業繁盛　△前途無可限量

政府開始放逐共產黨於利辜島：己委載於茲：島內居民：將近兩千：在新開荒島中：竟能以短期間有此成績：勝于開闢已久之巴香維小島多矣：利辜居民：比巴香維[illegible]只加壹倍：然其商業情勢：不啻加數十倍：蓋利辜居民：多屬智識階級：生活近於文明：日間入山伐木：身着藍色或黑色汗衫：脚掛皮鞋：嘴吸煙斗：所用均係『樊尼利』煙：或罐頭煙絲：夜間工作完畢：卽行洗身：用歐洲香煙：換製斗『比亞瑪』裝服：若値星期：則輕觀自洗濯衣衫後：身著洋裝：頭戴呢帽：出外閒遊：或坐戈丕館內：或在俱樂部：聽音樂：該地亦有菜館：雖不如　埠之裝潢美麗：然普通食品：及糕餅乾糖菓：槪有發售：魚每斤四角：香蕉每只五仙：甚至十二仙：因該地出產尚少：未能供給需用故也：他如陳嘉庚公司罐頭香梨：該地極爲暢銷：前獄寄有二百罐：不登月已行售罄：該島距離他處甚遠：運輸貨物：費極重：故爪哇五仙物價：在利辜卽須二委角餘：最廉之物：船碼二個半：該地素重人力：金錢價値爲輕：登到船期之日：最少載有五百餘宗包裹郵件：甚至兩船停泊同時：則貨倉塞滿貨物：船期每月只一二次：海口距離城市約千米遠：而工人挑物之費：平均每基羅二仙：由早晨八時至十二時之工作：最少可以裝運十箱牛奶：每箱挑費一盾：則可得十盾：故該地居工：多趨工業一途：如裁縫店專務辦集：日夜操作：尚應付不暇：他如金鋪：鐵匠：匠木：終日工作甚力：總之該島所有共產黨人：覓祝利事　一樂土：每日操作：極形忙碌：亦不復似及其身爲犯人拘禁該島中央

該島現有曾君秀全開辦最大商店：每月由外埠辦來日用物品甚多：以其營業之暢旺：時虞貨物缺乏：近聞安汝之毛巖棧公司：已運輸貨物其間：本埠民梅耶公司及士珍夏公司：亦相率步其後塵：地本月內：有三寶壟商家寄往牀器數事：亦頗得該島民衆歡迎：更有伯羅拉地方捷成兵號：配往值一萬盾之貨：舉凡爪島所有煙枝：如本埠林君生地硬廠出產品：時接利辜來電：促定大宗：由此以讓：利辜商業：似有日益興旺之勢：將來該地震然成一新式都會，未始非共產黨之功也

中華總商會會議紀（盼子）

—亞比—

三月廿二日：總商會開特別會議：列席廿天安：林廷藻：蔡其正：黃傳燕：梁生瀾：韋碧宏：孫英：趙碧璽：主席韋碧宏：速記陳深：（甲）報告：副會長曾天安報告云：（一）關于測繪街道新圖事：已得居留政府覆函聲明：此圖係預爲繪定：俟本坡店屋要相繼不適用時：始會依照新圖改建：并非目下有甚改建也：（二）昨接華民政務司函稱：關于添用漢文事：願意接受本會之提議．囑挨分送各種羅地書：其人名決附註漢文：并委任華人分理：不假手土人云：（乙）議決事項：（一）近來中國銅片：忽然增多：市面拒不通用：爲維持華幣信用計：決議今後以中國銅片三枚：當一坡英片一枚通用：以資調劑：（二）本會經費告罄：決議舉行特別捐：推定韋碧宏：曾天安：黃傳燕：蔡其正：梁生瀾：五君爲代表出任募捐云：

巨港僑胞何不籌賑

—巨港—

巨港仁君通訊：近日南洋各埠：對於豫陝甘粵桂五省旱災：莫不風起雲湧：先後籌賑：誠以災區遼遠：非如此：不足以救可憐之災黎也：且外國人如美國尚乘救災卹鄰之義：籌集巨款．何況情者同胞：誼全手足之華僑乎：此實責無旁貸：義所應爲：巨港華僑：對於各種公益義舉：向不後人：回顧五三濟案之時：籌款成績：且爲荷屬冠：（十萬盾有奇）領袖諸君：實足欽佩：惟是今次對五省旱災：未見有何表示：頗費索解：雖關工商冷落：今不如昔：然事在人爲：苟邀行募捐：總有點成績也：領袖諸君：盍起而圖之

井埠添設飛機站

—井里汶—

荷印航空公司．巴城萬隆之飛機：原爲直達航線：近日該公司以井里汶商人之要求：決意在井埠設航空站：俾來往巴城萬隆飛機：均得在此處下車：使井埠商人有乘飛機之機會云：

南部水患之又訊

—暹羅—

△下雨七晝夜：：居民多數搬遷：：肉食恐荒

暹羅南部之水患：農稻損失：交通斷絕：牛畜多塞餓斃命一則：各情曾誌前報：茲據博程倫府特別通訊員來訊云：博稜倫府：自本月十號起：天雨滂沱：至十七號始霽：計下雨共七晝夜：當雨水由北面傾流而下時：各處居民牛屋多被淹沒：均相率搬遷：水淹至本月十九號始退：此役居民　損失甚多：牲畜多遭淹斃：稻田損失尤甚：前此條鐵道路有被水衝壞多段：交通斷絕：路局鐵軌損壞不少：各項肉食如魚蝦豬牛之屬：一均極形恐慌云：

白濁丸

此葯丸創造一千八百十四年㕘世界上最靈驗効白濁葯總治五淋白濁尿管腫痛服三點鐘內立見奇効有欵疾者為宜購服

南洋總代理

怡保　會日豐豆商

This advertisement is issued by the British-American Tobacco Co., (Straits) Ltd.
(Incorporated in England)

贈美露佈

愛美爲人類之天性敝店應社會之需求特製一種鶺鴒美人體態苗條精緻奪目以爲奉贈賜顧 諸君但係奉贈之法以光顧鶺鴒嘜藥品一元以上者贈送一幅自登報日起便生效力訖到無多並新早爲賜顧遲恐方命矣

△鶺鴒嘜藥品開列如左

極品眉壽丸（補子）每盒二元五角　育亨賓固本片 每筒一元五角
婦科調經女中寶 每盒壹元　羅士羅補腦寶藥 每盒六角
花柳骨痛丸 每盒壹元　羅士羅補腎丸 每瓶一元二角
白帶白濁洗水 每瓶五角　花柳搜毒丸 每盒一元
解毒消淋丸 每瓶大壹元五角 小七角五占　除痰止咳丸 每瓶一元
皮膚通治水 每瓶大三角 小一角　立止牙痛水 每瓶一角
光明眼藥水 每瓶大二角 小一角

南洋總代理石叻庇能坝羅會豐大商店

痔　痔

▲痔瘡之危險

▲痔瘡之起因
之起因，多由于體氣虛弱，濕氣下注，蘊結大腸，或受巨烈激刺，血管停滯而起，嗜好飲酒者尤易患。

▲痔瘡之成形
之初起，卽覺紅腫發癢，欲忍不得，以至週身發熱，寢食難安，經過數日後，紅腫處漸漸潰血，生管成漏，形如蜂巢，行動，排泄，皆受牽掣，其痛苦有以難言語形容者。

▲醫痔之異法

楊寶信電醫學士 創設電醫院于新嘉坡水仙門大馬路壹百壹十七號門牌，專醫凡男女老幼之患內外痔瘡，無論遠年新起，來院就醫者，莫不立刻止痛，限期除根，迭被報端之鳴謝，可見成績一斑矣，患斯疾者，盍往療之。

楊寶信電醫院啓　電話三四五二號

聞

金殿無狀禍延
先嚴廷治府君慟於本月十八日壽終厦寓
享年八十有六凶電傳來五內皆崩哀此
訃

棘人林金殿率男國泰 文法 聯明 姪 文璽 文荃 仝泣啓

（恕訃不週）「乙」

三月廿一日

鷄象標麥酒

請以有用的金錢購飲最上等的『帕仙兜柏麥酒』

此酒係熱帶最完美衛生止渴飲料没有化學藥品及惡效力包含在內兼之價格與別標相同請購存於家以饗賓客

請飲一杯起的『帕仙兜柏』方知其味道之美呀

總代理 吧智仲西蘭有限公司 新加坡 檳榔嶼 吉隆坡

SOLE AGENTS:--PATERSON, SIMONS & Co., Ltd., Singapore, Penang and Kuala Lumpur.

本公司代理乙景申工廠所出之香水頭水頭油及各欵香料等久已馳名士商皆知無須贅言近因該廠之工匠師精心研究精益求精再製有〔呵里哇〕特色之香水頭水頭油等款香氣芬芳馥郁宜人較之舊貨有如天壤之別是誠空前未有之品物也茲經運叻出售用特登報以廣招徠諸君惠顧無任歡迎矣

星洲總代理吳浴鵬有限公司啟

Sole Agents:—
RIGOLD BERGMANN & CO LTD
Singapore.

◎新嘉坡同濟院附設醫學研究會徵求會員啟事

時至今日西醫學說盛行寰宇而中醫醫學則日就淩夷并中西醫術果遠不相及抑亦以東西各國醫有學會時加研究所以精益求精月異而歲不同而我中國醫理淵深本非容易講求業醫者復少聯絡機關予以交換智識無怪乎劣者故步自封不知精進爲何事優者予智自雄絕少虛心取益也本同人鑒中醫之凌亂醫業之日晦甘懸不審優劣無辨於是有醫學研究會之組織期集合海內外中國良醫於一堂共扶此沈晦之醫業而復於昌明之盛觀使四百兆餘之同胞得脫疾厄而同登壽宇何幸如之願海內外不乏賢達高明之士對於敝同人提倡醫學保存國粹之苦心可亦有感於中而作仝情之表示乎倘荷贊同則無論現操醫業與有中醫學識而不操醫業者仰祈不吝金玉於登報後一月內惠函本院以便召集大會討論組織辦法愛國之賢達醫士盍興乎來

民國十八年三月廿三日　乙

△承頂聲明

啓者本坡牛車水沙莪街大新鞋店東李茂現有特別事故願將該店生意全盤頂于薛裕自登報後大新鞋店生意概由薛裕負責管理與李茂無涉如各界與李茂有交關未清者請于本四月八號以前到來與其清理以免有誤特此聲明

中華民國十八年四月二日　「冊」　承頂人 薛裕　出頂人 李茂　仝啓

△三層樓屋宇出賃

啓者茲有三層樓屋宇壹座在五代天宮門牌五十四號招人承租合意者請至下列住址接洽

九一二九年三月二十號　6 D'Almeida Street.

著名利亞巴林氏醬汁握有最上之尊崇已歷五代於茲其品質之優美味力之宏富於一切芬香滋味之需求皆能達到目的紛成爲較良好且省費之醬汁也。

LEA & PERRINS' SAUCE

白熊商標

白熊牌[illegible]牛[illegible]士[illegible]油是所有牛乳油中之最良者此油來自澳州(俗稱新金山)油質不變換自出市以來歷受中外僑民懽迎

各大食店均有此標出售星洲唯一代理人冰藏有限公司 隨時均有存貨備辦 特此佈告

SOLE AGENTS:
SINGAPORE COLD STORAGE CO., LTD
SINGAPORE.

SOLE AGENTS:
SINGAPORE COLD STORAGE CO., LTD.
SINGAPORE.

COLGATE'S

(高音)肥皂共
有多種出售可
向各商店購買
務常購(高音)
肥皂用之
(高音)肥皂美
麗芬香能予人
有奮發精神及
皮膚健康之感
覺

一三六

唯一代理人
星洲義利洋行啓

SOLE AGENTS:
ADAMSON, GILFILLAN & CO., LTD.
SINGAPORE.

「凡也」輕氣膠輪球

「凡也」的
膠輪配於
自動自由
車輪能使
乘者感覺
安適因此
種車輪闊
大價目相
宜兼久堅
固耐用也

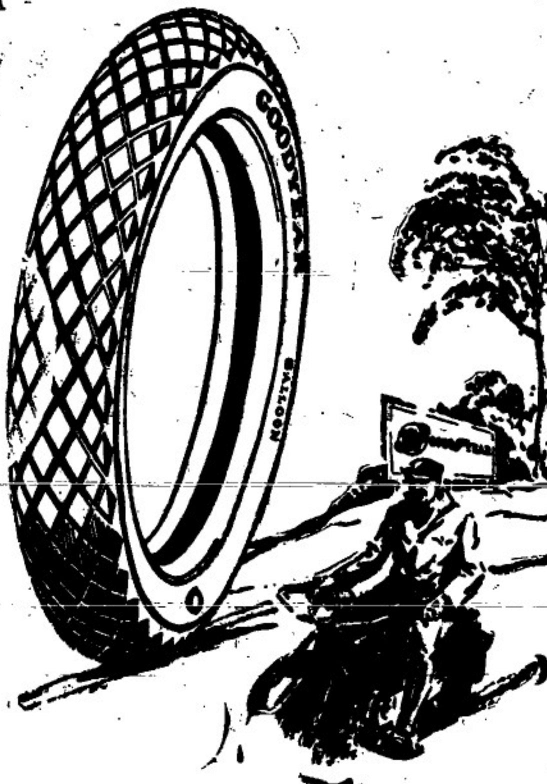

GOODYEAR

124—29

「凡也」自動自由車膠輪

Money Makers
the World Over

◉此種用作求利之汽車
△遍佈全世界
現時各種大汽缸汽車具箱
四個迅速聯齒有
四輪擊動機
由一噸半至三噸之
汽車皆備
價格由壹千六百元
克勝咸兄弟貨車及
客車概由烏芝兄弟
製造并由各處烏芝
兄弟商店出售
星洲烏節律九十二——一百號
里昂摩托有限公司啓

LYONS MOTORS LTD.
92-100 Orchard Road,
SINGAPORE.

GRAHAM BROTHERS
TRUCKS AND BUSES
BUILT BY TRUCK DIVISION OF DODGE BROTHERS
SOLD BY DODGE BROTHERS DEALERS EVERYWHERE

○輪船啟行日期通告

〈里馬斯輪船公司之「怡打里馬斯號」〉…

啓者航行庇特丹、荷蘭「鹿特」「安特」「比」等處之怡打里馬斯號輪船將於四月初開行欲知貨物運費及詳情者請與本代理人接洽

民國十八年二月十五日 [illegible]

代理人星嘉坡菲洲東方(馬來)有限公司啓

啓者敝號在廈門番仔街門牌九號專理南洋各埠華僑銀信兼理香港上海匯兌銀兩小呂宋新嘉坡均有聯絡批票到廈立時交付內地分局設立週至遞送靈敏同文快捷英勝一概由叻大成公司轉接至君荷蒙等處請爲直透付廈無論多少一律歡迎特此廣告

代理匯兌 香港慶豐行 上海建記行

呂宋怡朗協振三火號 黃雅奕先生

新嘉坡 大成公司廣告

TAI SENG CO 13 TELOK AYER ST. SINGAPORE.

啓者說元信局為利便僑胞往還消息特采寄批來龍途到目的須有中外機關本號委任專理廈門正大公司交票交電早晚利便分信則民生界胞風雨書不停淨匯內地俱有詳設分局南洋信到專差派送以敷轉振以來始經週月回批已到給華近者不遠而到且速者三樣非常當 急須寄君批送回交知取銀洲法妥手當利並利廣告俾得本號外埠通知目下匯水行情份為格外從廉無論多少速進一件救進

民國十八年三月十八日 星嘉坡源順街門牌十三號大成公司啟

內地分局住址

廈門正大公司住舊路頭 內地分局及代理人等處

泉州正大分局住新橋頭

安海正大分局住石埕街

漳州正大分局住府南路

石碼正大分局住外市街

溪傳正大分局住後湖關

洋宮草白水營正大分局

民國十八年三月廿八日 廈門正大公司啓

希望——失望 (二)

林坤貴(投)

到了家裏：當他進門內時他底父親坐在椅旁：底椅子：已先望著他了：他底父親在時臉色變了：很懷疑著問：「你爲什麼回家呢店裏出了事嗎：」他被父親這一問：登時勇氣失了七八分：吞吞吐吐地道：「我：：想：：進：：平民義學校：：：：」他底父親還未聽完：就跳起來：平（石旁）的發響：拍起椅子來：這響音的確非同小可：旁的一個都被伊驚動了：「不肖子：誰叫你去讀書：讀書有什麼用處：唉：現在人心不古：發進了學校：就學了出亂子：什麼自由：什麼平等：父母養了這樣的兒子還有用嗎：你在店裏有便飯吃：將來出到外面：做點窮作底商業：兩三年就可娶一個老婆：來服侍我：替我傳嗣：享(口旁)：讀書有什麼用處：享(口旁)：這還了得：真是不肖子：畜生：：」他說：他只有滿面的淚珠：像被狂風颳蹋過的落葉登樣的顯頓：可憐：

宋美齡貂裘之真價

：：瀟瀟：：：

國府主席蔣中正夫人宋美齡女士：咸傳其曾以一萬四千金代價購一貂裘：在此崇儉聲中：人多病其過奢：而諒者因審爲好事者故作驚人之談而已：此次海軍司令部之新艦永綏號下水：由女士行掀旗禮儀：是日女士衣一貂裘大衣：蓋即傳謂值價一萬四千金之貂裘也：滬有某報載其事：并及女士之貂裘大衣：亦謂值價一萬四千金：翌日卻得女士之更正函：函曰：昨閱貴報見有永綏下水中之所見新聞一段：內有美齡身穿紫貂大衣：值價一萬四千金等語：查此種記載：並屬不實：余是日所穿者：乃一極平常之大衣：不值一千：何云鉅萬：且蔣司令一身所有：亦祇數萬：豈有浪費若此者：：：下略：：：：

吾人觀於女士之更正函：可知女士所衣貂裘之真價：而所謂值價一萬四千金一說爲謠傳矣：：

物籟

「阿蘇秀」

△顏色之傾軋

顏色以凡百物類：均有領袖：統率同僚：吾輩不可無之：於是互表鄰性：以偏會理：衆舉白爲色之素也：選之：白被選：裏現於形：一日附於旗：飄揚於韓國之城樓：意爲領袖者：出入衙地：應得都是快樂也：韓民哭曰：但見汝出入頭地：自顧快樂時：吾民無家矣：顏色以白自取其辱於人：不能代表事矣：乃貶之於中國：而爲喪家之標識：

外交官員：吾民信仰之能代表國事：折衝樽俎者也：不期濟案交涉：舍妥協投降外：乃無對法：此種倒行逆施：辱國賣民之行政官吏：將見受人攻擊：亦如喪家之狗耳矣：

送朱博士寶銘歸國次蘇若韓君韻

【郭玉龍】

考亭苗裔自斯文：
游藝法蘭廣見聞：
袞鉞春秋筆一字：
驅車滄博讀三墳：
鴟疑鼠嚇悲今日：
衣白狗蒼歎幕雲：
玉版宜城猶未美：
不如歸去建殊勳：

先罵後打

甦雁

往嘗見街坊小孩或潑夫悍婦：要是他們有什麼衝突：非出於一打不可：雙方例先必經過一番吵罵：罵到不開交的時候：然後繼之以打：這種先罵後打的舉動：似乎本於人性之自然：所以不獨於小孩潑夫和悍婦小小的打罵是這樣：便是厥家門國的人：爲國爲民大打特打：亦無不先之以大罵特罵：遠的不用說：祇看近年內戰：每當戰爭將起：那戰鬥者的雙方：必先文電交馳：大家都振振有詞地說了一番不得已而戰的苦衷：再說對方如何如何地是個戰爭的戎首：這其間：我們無識小民看著他們雙方實備的電文：表面上像煞渥文有禮：但骨子裏一字一句無非針鋒相對地大罵特罵呢：

在文明而有禮的人看來：罵的舉動早是不文雅的：尤其是打——無論大打小打：更爲野蠻了：然而事至於非打不可：大家罵得夠了幾動手：這還有禮得多：較諸梁山兄弟：不打不識：先打後說話的情勢整齊：已勝一籌了：

或問：中國是禮義之邦：中國人罷打也打得有禮：今與其先罵後打的情形而對借：可是：兩虎相鬥：必有一傷：或兩兩敗俱傷：此外：關場退回的一切都給他們瀆瀾了：我們小百姓：生來似乎前給運命支配做關場的犧牲者：關者能不願念我們：來顧及自己：不致兩敗俱傷：那就好了：

海

鐵聲

浮天無岸底海洋何其蒼茫？
連山底波濤何其澎湃？
怒吼底狂風是地殺，爆炸。
遠戾天涯鳥難翔于冥渺廣漠之鄉。

★★★

啊！偉大底海洋！
你是百川之巨浸；
啊！偉大底海洋，
你是萬物之父母。

★★★

這是無端底天輪，
無端天輪孕着世界之蘊。
人類何其渺小？
造物何其神奇？

★★★

這是神鯨遊揚之鄉，
這是雲霞噴吐之場，
這是無盡量地球底方就，
這是廣大地球之樞機。

★★★

我願效孤墳於睛波之上，
睛波是我未來的仙鄉。
我願自沉於海流，
海流是我底親愛之友。

悲哀的靈魂

英猷

——給一個給我注意過三次的女子——

我在念你；
我的未給過我一個接吻的愛人！
我在念你，
念你靜雅的表情。
——勞饒是海上的淡月。

★★★

我在想你；
我在想你，
我的未曾對我一笑的愛人！
想你靜深的眼神。
——勞饒有椰林似的含蓄。

★★★

幾個月了，
我沒有看到你。
你死了嗎？
這是上帝給我(有望)！。
我不悲哭害了我的身軀，
我要忍着痛把你的影刻在心上。
淡淡的月，
深深的椰林，
「悲哀」的靈魂：
——永遠不變！

十八・三・二五・

關于本報的言論的通信(一)

賴濟先生：

你的大名我很早已讀就嚮仰了：惟因公私之忙：所以才不能躬趨候教：念甚悵甚：獨是對于貴報近來理論上激烈一點兒：而旁邊的人就生出種種的臆測：尤其是對于先生個人：說是什麼第三黨的言辭：國家主義派的理論：而我個人的推測：亦以爲貴報和先生是屬國家主義派的人：距料今天「三日」看到你的「反動之聲」那篇：你對于黨義的認識和信仰：磊落表示：和盤託出：令我以前種種的推測：懷疑：一旦冰消了：唉，現在國家多事：黨國危亡：謠言紛起：有時我們以十二分的熱情：而欲發表很開良心不愧對黨國的相當的言論：屢屢被人擠塞：被人目爲反動者：于是失志的有之：灰心的有之：像先生這樣的始終奮鬥者幾希：青年的立志是「無堅不入」的：其主張是「始終不後悔」的：我們自信對于主義有充份的了解：對于黨紀有十分的服從：我們處處都是在黨的立場而作事而發揮言論：那難被人怎樣冤枉的誤會：亦肯甘心：賴濟先生：青年的責任是頂重的：青年的環境是頂壞的：以頂壞的環境而負擔頂重的責任：怎不爲難：但我們就須本我初志：始終不淪的努力：以求到不愧於我們的責任：先生以爲怎樣：：：「下略」：：

柯白石上
十八年四月三日

★ ★ ★ ★

白石先生：

在這明槍與暗箭的流言正在四起的時候：在本報全人覺得無限悽愴與悲愁的渥憾的時候，得接到你那一封翻然改變態度，而懇我們的來信，使我們對于先生這種坦白的態度起了一點誠懇的敬意，同時心裏也像在沙漠旅程中，找到一塊綠洲般的愉快。固然，時來我們也曾接到外面許多不相識的讀者們，來函鼓勵我們不應爲環境所壓迫而屈服，他們擁護本報的言論的熱誠，在我們是分外銘感的。不過這些函件都是恭維我們的話，覺得發表出去，未免有「捧台喝采」之嫌，所以一向就概之不答覆，雖則心裏卻還很感謝。威嚇我們的函件和獎勵我們的函件是相埒的：在威嚇的，僅數日前發表過一封什麼「團」要把我們個人的性命爲兒戲的哀的美頓書而已。我們決不因受人家之威嚇而變更態度，這在前幾天我們已有相當的解釋過，諒先生定已閱過了。這回收到你的來信，爲了內中有些話提到國家主義派與第三黨上去，又因近來外間的流言，大多以爲我們不是獅子牌便是第三黨的人物，這些無稽之談，尤其是特別地向我個人瞄準。所以我們覺得有把來信發表之必要，因爲據來函所說你以前也曾懷疑我是什麼獅子牌中人。

現代的社會，大部份卻是盲目的：他們不辨是非，只憑計的感擴大就潰的有異理；新時代的思潮的接受和事理的了解，一點都不會弄得清楚。單就同事言，他們以爲幾個黨國要人的意見，就代表中央的意見，甚且以幾個強有力者的行動就代表整個的國民黨。有了這個牢不可破的邏輯，所以凡遇見對於強有力者施以不客氣地攻擊的，在他們的眼光裡，就是反對國民黨的言論，由是而種種到凡反對國民黨者不是國家主義派便是第三黨。還來我們對于兩來闢了脫喘所崇拜的甚至頭，確有表示過不滿意的論調，爲此就自然被人目爲反動。這是在此刻的盲目社會的制度下，與齊英雄思想的壞根性尚未根本剷滅時，大概難免有這種悖理的話把戲！

我是不怕人誤會的，如果誤會得有確鑿的理由。無理由的誤會未免使我萬分的悲悉。此次我被人目爲什麼 三黨與什么獅子牌，我自聽了許多朋友的報告之後，覺得很爲奇怪。關於「三黨的組織與理論，雖說現在萌芽，究竟中國此刻實際上有這個黨與否，稍留心世間的時事者大概不無疑問。以一個自童年即來南洋且十年沒有踏過中國的一片國土的我，處在資產階級的家庭之下，來來叉謝絕一切酒食追逐的交遊，僅就環境講，何從而進入第三黨？靠之，三黨是否有這組織，還在虛無飄渺之間。那麼，誤會我爲第三黨者，如其有什麼居心則已，否則其滑天下之大稽了。又，關于國家主義派的，我從來就反對，以爲這派人的眼光太褊狹了。他們那種極其粗淺極其皮毛的國家獨論，與與西山會議派那班人同流同轍，委實是應該「與伏誅齊」的，若他們現在尚在擁護那顏色太不成樣子的五色旗，就可知道其思想之一斑。他們外面上的口號雖說是什麼內除國賊外抗強權」，其實內則乞憐于北洋軍閥，外則獻帝國主義做乾娘。我雖無似，自問尚不至墮落到這步田地。所以誤會我者，在我看來，不是抱着隨便說話便是另有什麼用意。

寫到這裏，我真不懂，爲什麼中國人論人家的文章的程度是這樣的不求甚解，我的言論怎麼就會被人誤會到如此地步？我相信，如果稍能注意到自我出世會以來所發表的文字(爲期不過半年)，都一定不會半點疑惑到我們是國家主義派的。又奇者，前月西克君在本報投稿了兩篇文章，外面也有些人說是我裝名作的。這真是笑話 要！若無論我的思想與西克君有若干殊異，但我的筆調和西克君的隔了一個很顯明的鴻溝。我的文章的風格，縱然署什麼鴉生的名字，對于我的言論稍有點注意的，敢信定會認識出來。然而人們只是瞎了眼睛說話的，結果是不分黑白，只有隨聲附和！

關于我的思想，我對于時代的思潮的見解與主張，前曾在本報發表過一篇近兩萬多言的「論梁啓超」的論文，又曾繼天週刊未停刊時，我所發表的幾篇顯義的文學理論與批評，如果仔細地探索，卽可明瞭我之不滿意于現社會之一切。雖則問題不同，但我相信文學上之見解與主張和政治是沒有什麼差異的。

我們是信仰三民主義，我們的說話是站在民衆的立場上說話。我們不崇拜任何黨國要人，如其他們確有好的成績，我們祇有表示相當的敬意而已，因爲他們的職責是應該如此的。否則，如其他們真個有不對的行動與設施，我們自然不留情面以攻擊之。至于先生發揮了許多青年應該爲主義格外奮鬥的話，並詢我的意見，我只好貢獻從前爲「曉天」而作的一篇零頭斷的短文，以當答覆也以自勉。因爲我此刻的態度也還如是。今把它錄之如下：——

信仰與耐心

羅馬不是一天造成的：誠然說一個偉大的事業不是長期間的忍耐？失敗不能使你灰心，社會給你那種冷酷面臉和殘毒的嘲笑不能使你頹喪：只要你確定了目標，大踏步跑上去，在沙漠的旅程上總會找到一塊慰藉你的靈魂的綠洲。

在你面前縱劃罩了一陣慘淡的雲霧，壹個不可捉摸的陰影，虛幻的，蒸翼的，荒涼的，如死一般的淒黑；然而這是暫時的景象，它決不會蒙住了你的眼睛，麻痺了你的感覺。人生本來是艱辛的，無情的造物者則是多晷的，可是你不能以其艱辛與多晷而畏懼：你有的是一個信仰，一個耐心。運着你的信仰與耐心，充分發揮你那純實的生命，當你未入墳墓之前，積極的，勝歸的，終要集中精神來打破你的霧氣，你的陰影！

陽光的閃爍，有時也許在你的周遭掠過，不很是可怕只是你內心境滯暗面無定，若斷了線的風箏在空上飄盪，終於不能握住了陽光的啓示。所以未來的光明是在你能夠重念確定的領頓——知其你那重念確定之後是有宗教性的信仰，是有永恆的意志的動機。古往今來許多偉大的人物，沒有那一件事件能夠離開信仰與耐心而會得到驚人的成就的。

一切成功的出發點是重個信仰與耐心。如果你有了它，那麼它供給你那不斷的努力：在黑暗不害怕，在失望不絕望，在犧牲不悲慨，在痛苦不顫異。屢次失敗的負擔并不會壓毀你的使命，猶如重軛的重量并不會壓毀那樹的本根。你的精神已浸透着它那偉大的魄力去作人生之戰士，肩負你的使命把荊棘道路的綺癩迷橫蔕蔕的戮滅，把傷害人類的病菌換了新鮮活潑的血球。

涓涓的細流是渺小的：然而鐵耿胥定此刻的細流鮮以變成不來滾滾的大江？有奮鬥的勇氣，有堅固的信仰，有長期的忍耐，那麼你的前途已從蒙曚遠到日光的境界了。時代的創造期待着你的努力，朋友，啊，天上的星！

陳賴濟手啓
十八年四月四日寫于燈下

特載

上海歸客談李被扣經過

蔣對桂久懷不滿……派黃埔生守湯山……林振鴻監視李氏……
滬視萬中途被截……餘在滬皆不自由……蔡廷楷辭職原因……

昨日有第八路某軍官由滬回港：據聞蔣介石十六日已派人監視李濟深：至□日始行扣留：翌日且禁於湯山：當李抵滬：李宗仁已力阻其入京：惟李濟深以五中全會時：白崇禧極力反蔣：曾一日數電：着李刻日離京：彼俟其回滬卽行開火：而李卒能斡旋：故此次亦以爲僅有商量餘步：且其坦然入京亦有所恃：**緣李於赴三全會出席時：在粵擬現款百餘萬元：帶京晤獻蔣氏：此次在粵啟程時確再由某銀行匯數十萬元前往：親自携帶匯票：擬納於蔣氏：**在滬時李宗仁亦不知之：故力阻其行：亦不之聽：計兩次到京：獻二百餘萬元：以爲蔣必不至加害：不知蔣之對於桂系：久已處心積慮：去年已令黃埔生集中京滬：除有差事者外：其餘爲俾給以上尉薪俸：俾爲生活費：平時公衆娛樂場：不准到步：免招人耳目：祇可於普通茶樓私寓地方消遣：迨此次事發：監視粵方代表：全由此輩担任：華警不及過點：卽由此輩督率嵐工人包圍：故粵代表之到滬者：亦不能活動：現湯山縱橫廿里：均由黃埔生看守：監視李濟深者：爲前粵海軍重要人物：曾爲李憲撤之林振鴻：落船時未聞槍決：但李氏困幾已插翅難飛：卽粵代表亦以能到廣州登岸時：始保安全云云：昨且又據某方消息：李被扣留後：最先抵滬者爲李民欣：次爲鄧祝萬：其後徐景唐：林雲陔：馬超俊：陳策繼至：除李民欣回粵外：鄧祝萬有中途被截回：徐林等亦已鎮禁總部：陳濟棠無消息：據某委員云：旅港各要人家眷：連日亦無電回：均甚忙急：以時間計：各要人應已回粵：而至今無消息：可知在滬：至少已不能自由云：上爲京滬方面消息：至粵者南路蔣領蔡廷楷：忽於前日辭職：實與此次風潮無關：蓋蔡爲第三師之舊派：資格最深者：惟與該軍某要人有些意見：故彼此均向陳銘樞辭職：但個人對陳則無他：經調處後：能各安其位云：

本坡新聞二

★各團體代表大會在總商會開會紀要

△爲歡迎英皇子提燈會事
△全體加入者共一百三十餘
△各隊集地點在來佛氏酒店對面草場

昨日下午五時三刻：本坡各團體之加入歡迎英皇子提燈會者：在中華總商會開代表大會：茲紀要如下：

出席之人數

本坡團體去函加入提燈者共一百三十餘：此次到會者：團體共七十三：代表共八十一人：此外尚有個人七名：總共八十八人：

主席之宣佈

主席李偉南君起言：由黃曼士君翻譯：略謂現在提燈會各隊：照籌備員之意：可分三帮集三處：福建帮集天福宮：潮客瓊等帮集粵海清廟：廣府帮集岡州會館：以上三處先由各隊於七時聚集：再於八時半總合於小坡來佛氏酒店前大草場以便遊行：又每社團各舉糾察員一人：標章由提燈委員會供給：本會當另派總糾察員一人：以便各糾察員之接洽：至于各隊次序：宜用抽籤辦法：茲請吳宦：今請諸君公擧二人爲抽籤員：

▲分隊之討論

主席宣佈畢：柴炭商公局代表謝龍門君發言：分隊辦法未妥：因有許多公共團體：如公局校友會俱樂部等：由各幫人組織：未知屬何幫：鄙意應另加公共團體一隊：在中華總商會咸同德書報社聚集均可：語畢：同德書報社代表陳永遠君附議：

主席答稱：本委員會所以要分三幫在三地方集齊者：乃因恐就近團體共趨往一處：並恐政府所派警察：不足分配以維持秩序：似難再加一隊：現在到底要分三幫或分三部份：請衆討論：

▲三大隊之議決

何葆仁君提議云：所有團體可分三大隊：不可分帮：其辦法卽依照團體地址之遠近而分之：第一隊在天福宮齊集：第二隊在粵海清廟：第三隊在岡州會館：何君語畢：陳永遠君起言：請主席照會議法將謝龍門君之提議先付表決：

何葆仁君乃聲明其提案：係修改謝君之議案：並非新提議：因再加第四隊有種種困難：如地點之難得及警察之不足等：故不如仍分三大隊：至是謝龍門君及馮君贊成改案：主席遂付表決：多數擧手通過：

▲三大隊之先後

該修改案通過後：何葆仁君又發言：請衆討論三大隊之次序：由庶務員林新祝君分配：抑由各團體抽籤決定：最後由何君提議：當場公擧三代表：抽定三大隊之先後：再討論每隊中隊伍之次序：並云此次提燈會由總商會提倡：一切籌備費用亦歸其担任：理應以總商會在第一隊之前：但未知諸君意見如何：蔡來蕤君附議：衆通過：遂擧林金殿暨禾德：楊緝文三君爲抽籤代表結果集在岡州會館者爲第一隊：在粵海清廟者第二隊在天福宮者第三隊：

▲第一隊地點之改變

抽籤結果宣佈後：蔡承德君提議稱：岡州會館面前地方太狹：附近有中華戲院：對面又有巴殺市場：車馬路人往來甚多：實不合用：鄙意擬請政府借用羅敏申律附近大草場：爲第一隊集合之地：較爲妥當：衆贊成照辦：

▲各小隊次序之分配

何葆仁君云：三大隊之先後：經已決定：但每大隊裏小隊之次序：亦當分配：今爲節省時間起見：可由抽籤代表林羅楊三君：專權于明日二點：到庶務員林新祝君處：共全分配清楚：通知各團體爲妥：衆贊成通過：

▲庶務員之通告

未散會之前：提燈委員會庶務員林新祝君請陳源泉君代爲宣佈：求各團體注意：一：提燈會路徑現已擬定：待譯印後發給各團體：二：各隊提燈者衣服務須整齊：最好一律白色：且宜穿鞋：以壯觀瞻：而保團體云：

★薛攏華僑籌賑豫陝甘晉察綏七省旱災宣言

國內西北各省：頻年荒旱：赤地千里：哀鴻遍野：海外各埠僑胞：紛紛組織籌賑會：籌款賑濟：其愛國愛群之熱忱：洵可嘉也：薛攏僑界現亦組織籌賑豫陝甘晉察綏七省旱災委員會：茲特徵其宣言如次：

悲夫：世界上最淒涼：最苦楚的現象：孰有慘于災民之受饑者哉：或謂天災流行：何省蔑有：然自民國以來：旱魃爲虐：誠莫有如此次豫陝甘晉察綏七省旱災：其居民之受饑爲慘也：今天氣亢燥：赤野千里：草根樹皮：剝取淨盡：男女哭泣：叫苦連天：無食無衣：飢寒交迫：扶老携幼：轉徙流離：氣息奄奄：垂死待救：所謂聞者傷心：見者下淚：其淒涼苦楚之慘象爲何如耶：茲據報載新嘉坡總商會函稱：豫陝甘晉冀察綏七省旱災：函催協賑：經於本月廿四號：開籌賑大會：議決假座中華總商會爲辦事處：准期四月二十號：敦請本埠精武體育會及太平青年婦女劇團：輓效作義捐遊同樂戲院演劇一宵：籌募義款：卽日由本處派代表到貴埠：尚望俯賜接洽：樂爲指導：俾男女僑胞：熱心勝券：踴躍爭先：仗義疏財：救災活命：將來玉粟充飢：生存有賴：金錢受惠：感激無忌矣：謹代宣言：統祈垂察：

承頂聲明

啓者本小坡大馬路門牌六百六十四號雙興號故衣金銀首飾生理原係何雙全獨人創設茲因何雙全自己事務紛繁不暇兼顧愿將雙興號貨物家私店底出頂與賀子元承受任從改換字號照常營業倘日前雙興號何雙全有與諸商家來往賬目及担保揭借等情限一禮拜內前來向雙興號何雙全經手理會清楚日後概與承頂人賀子元無涉特此聲明以免後論

出頂人何雙全
承頂人賀子元 仝啓

民國十八年四月五號 「卅二」

匯票行情一覽表

匯香港銀行掛牌	一百元銀行貼出	十一元七五
銀行兌現銀票	一百元銀行貼出	十一元五
匯汕頭兌現銀票	一百元銀行貼出	二十元
匯廈門銀行銀票	一百元銀行貼出	十八元七五
銀行兌現銀票	一百元銀行貼出	十八元五
匯福洲銀行兌現銀票	一百元銀行貼出	十九元三五
銀行兌現銀票	一百元銀行貼出	十九元
匯安南銀行掛牌	一百元銀行貼出	十二元七五
銀行兌現銀票	一百元銀行貼出	十二元五
銀行買現銀票	一百元銀行貼出	十二元二五
匯上海銀行掛牌	一百元	九十兩三七五
銀行兌現銀票	一百元	九十兩二五
銀行買現銀票	一百元	九十兩七五
匯呂宋銀行掛牌	一百元	一百一十二元二五
期票三十天兌	一百元	一百一十四元二五
匯暹羅銀行掛牌	一百銖	八十元三七五
暹羅銀紙兌出	一百銖	八十二元三七五
匯仰光銀行掛牌	一百元	一百五十三盾二五
期票三十天兌	一百元	一百五十五盾二五
匯高浪壽銀行掛牌	一百元	一百五十三盾二五
匯吡呂勞銀行掛牌	一百元	一百五十五盾二五
期票三十天兌	一百元	一百五十二盾二五
匯紐約銀行掛牌	一百元	五十六元
期票三十天兌	一百元	五十七元
匯電報銀行掛牌	每元	二司令三辦三四
匯加吉打銀行掛牌	一百元	一百五十三盾五
期票三十天兌	一百元	一百五十五盾五
△印度盾▽	一百元	六十四元六二
匯吧用銀行掛牌	一百元	一百五十三盾五
期票三十天兌	一百元	一百五十五盾五
匯棉蘭銀行掛牌	一百元貼銀行	二角五
△紙字▽	一百元	二角五
匯加勞巴銀行掛牌	一百元	一百三十九盾六二五
期票三十天兌	一百元	一百四十 盾六二五
△爪哇盾▽	一百元	七十一盾
匯泗水銀行掛牌	一百元	一百三十九盾六 五
期票三十天兌	一百元	一百四十 盾六二五
匯三寶壟銀行掛牌	一百元	一百四十盾
期票三十天兌	一百元	一百四十二盾
匯倫敦現銀票易中	每元	二司令三辦七八
期票三十天兌	每元	二司令三辦七八
金葉每兩		六十六元
英國半磅金盾每個		六元八角五
△銀價市		二十五元八七五
舊土庫錫		一百一十元

各貨行情一覽表

新嘉坡白椒	九十八元
頂上烏椒	六十一元
又中	五十九元
又行	四十九元
白椒	一百元
本坡上烏椒	六十元
又中烏椒	五十九元
文島頂上白椒	一百零二元
又烏椒	四十九元
一號椰干	九元四
二號椰干	九元二五
三號椰干	九元二五
頂上頂荳粉	四元五五
又上	四元二五
頂荳粉	四元一七五
又中	四元二五
總下頂荳粉	四元
幼粒	八元四五
中粒	八元二五
幼禾	六元六二五
甘蜜開價	七元
二號甘蜜開價	一十四元二五
二號赤甘蜜	一十三元
三號甘蜜開價	十元五
烏甘蜜土庫開價	十三元
廿二號粗花糖每担	六元五
廿六號粗花糖每担	七元三
四十四號幼花糖每担	七元七
本坡和豐椰油	十八元五
芳昌椰油	十七元七角半
又十五斤	二十元
大標土油每箱	五元一
王標土油每箱	五元
虎標土油每箱	四元八五
箭標土油每箱	四元九
甜標土油每箱	五元
萬慈兒羅冬上	一十五元
又落箱	十五元
沙勞越兒羅冬	十四元五
又落箱	十四元
巨港埠兒羅冬上	十五元
一號水牛皮每箱	三十一元
二號水牛皮每箱	廿六元五
一號牛皮每担	六十元
二號牛皮每担	五十五元半
水牛角每担	二十元

△樹乳行情

英國十區士七八
美國二角二占二五
現貨三角八占二五
八月
九月至十月
十一月至十二月

△米價行情

合元紅星米	二百八十九元
兩發利紅芝蘭米	二百九十八元
元章號烏印米	二百七十八元
成興利紅印半	二百零一元
聯興棧紅英米	三百元
霖興棧青印半	二百一十一元
太和豐青印米	二百一十七元
泰興棧紅龍米	二百九十七元
南發紅印尤	一百七十一元

▲輪船入口▼

[illegible]	由仰光	廿七到	和豐公司
文作	轉什香港汕頭	廈門	豐順美
順利	由浮羅庇宜	廿七到	行
慶生	由吉里汶	廿七到	開[illegible]
南生	由馬六甲	廿七到	捷豐
[illegible]吉	由加吉打	廿八到	英實得洋行
暹加大船加	轉往香港上海	廿八到	和豐公司
	由槟味那濱	廿九到	義利洋行
	由仰光		
	轉什香港上海	三十到	和豐公司
萬福士	由泗水		
	轉往香港汕頭	廈門	
吉打	由日里	三十到	實得力洋行

▲輪船出口▼

△陰二月廿七日禮拜六輪船出口▽

船名	時刻	開往地點	公司
豐南	上午九點	往砂嘮越 占碑	鼎豐
圖擴	上午九點	往坤甸 小林籐	和豐公司
華南	午十一點	大霹靂	同記代理
豐達	下午十一點	往麻坡 馬六甲	和豐公司
新施	午十一點	往仙加弄	協示必洋行
順美	下午一點	往蓬北	成茂
新豐	下午二點	往嗎株巴轄	協通代理
吉豐	下午三點	往文島巨港	實得力洋行
英直勞宜里剎	下午四點	往吉里港口 檳榔嶼	和豐公司
		往英德宜利	
		沙撈越	
		石叻嗎勞	
坤和	下午四點	往坤甸	同益

注意此空中刼匪

蚊子！夜間可懼之刼匪也其所恃兇器乃予人以身體之苦痛及熱病傳染等府傳遞其害爲病菌可請用弗力噴射之

「弗力」於數分鐘即能將屋中散佈熱病之蒼蠅蚊子臭虫釉虫螞蟻清除淨盡且能搜索其虫蛋殺其蛋但致死虫類却無害於君尤不玷汚

勿「弗力」要通常之殺虫粉劑混攙其殺虫能力爲大舖世界上　大殺虫藥之製造者所製請即購用并購置　噴射器

○一

Distributed by

Wm. Jacks & Co., (Malaya) Ltd. Singapore—Kuala Lumpur.

McAlister & Company, Ltd., Penang—Ipoh.

若埠均有黑黃綠　請諸君防假認見唯有封密之(弗力)出售

"SHIP" BRAND

Sweetened Condensed Milk

△船標煉乳

此種牛奶係由純潔無泡沫之牛乳調成於凝結時僅加入優越之白糖并無雜入他物調和時極爲注重衛生此乳最適宜於嬰兒可担保絕無微菌亦不致變成酸味當購牛乳時請問船標牛乳可也

唯一輸入人

伊亞紗直有限公司啓

（在丹麥註册）

SOLE IMPORTERS:

THE EAST ASIATIC CO., LTD.

(Incorporated in Denmark.)

SINGAPORE.

●欲得新生機

請飲文家宜

貴體是否已衰頽如廢衣？抑精力已失乎？或煩悶而厭倦乎？新衣可買新生機亦可買此則諸君不可不知也

此種消息係使君有所希望彼可爲君担保蓋文家宜已有數千人爲之證明此奇異之補酒能恢復君之生機富足君之生血而使諸君健康及強壯

文家宜功能防止熱病瘧症及許多其他疾病請購飲文家宜以享新生機之樂（四）

此種補酒業經醫士一萬七千位介紹於大英國內矣

WINCARNIS

"The Wine of Life."

Local Agents:—

HUTTENBACH LAZARUS & SONS,

Singapore, Penang, Kuala Lumpur and Ipoh.

大東影相館

亞禾蘭街門牌一二三號（四樓）書報社附近 德律風一千九百號
馬賽展會獎得第一獎牌
EASTERN STUDIO 123 Armenian Street, Phone 1900.
李影相謹啓

中華民國十八年四月五日 星期五 三 己巳年二月廿六日

鐵路：仲張至五十餘里：現當軍已與接近：漢軍以數十里圍以鐵網竹簽：後有戰壕：且砲兵在於可以指揮攻擊之陣線地位：由軍隊六萬人操守：實爲最精密之防守方法：據外人可靠消息：南京政府軍隊約算有十萬人：目下進兵實際上并無抗阻：逆料開始攻擊：尚需兩三日方能得達目的：惟當漢雙方之湘北籍將領均有不願戰之傾向：現在磋商中：結果或彼此均守中立：至於鄂省民衆團體：現要求當桂戰爭：移向別處：以求湖北人民減受戰禍：漢口各租界「即特別區」四週：現已佈防：目下雖無焦慮之狀：但外人當局已節節防範：以得保護外人云：「路透社」

漢口局勢已安靜 敗軍退向湖南去

○四月四號漢口電：此間大局現頗有和平望：因閱武漢敗軍已離漢口向湖南前進：南京當局將於明日和平接管該城：驚惶之人心：現已歸于沈寂安靜云：「路透社」

何健就編委職

△隔岸觀火……果然明瞭 △一帆順風……無阻無礙

△何健昨電中央報告已就湖南編遣特別委員之職

兩要人一言九鼎

胡漢民——孫科

識時務者爲俊傑

△胡漢民孫科等電粵省各將領痛述桂系之逆籍罪狀

日兵關撤後之笑風淚雨

日軍五百名退至青島

△濟南城中日軍大部分已退出至膠濟路一帶有日軍五百名三日撤退至青島

馮軍六百人進至魯西

△馮玉祥軍六百人已抵魯西之南旺

津浦路長因時而忙

△津浦路局長孫鶴皐昨日偕秘書及工程司北上巡視路綫

劉珍年又哭秦庭

△劉珍年自牟平電中央告急且謂膠東土匪又乘機活動十分猖獗

張宗昌大逞淫威

△張宗昌仍佔有煙台軍人刼掠姦淫無所不爲旅滬魯人電請中央設法援救

濟南日軍撤退步驟

△十八日集中青島 △廿四日啓程回日

——全部須五月中撤完——

○四月四日東京電：據可靠消息：濟南日軍將于本月十八號開始集中青島：第一分隊約廿四號啟程返國：其餘則在五月中撤退云 「路透社」

◉田中之高明手腕

△懷着濟案協定 △特向皇宮謝罪

○四月三號東京電：田中首相因濟案協定：未經樞密院批准即已簽字：自知咎有難辭：昨日下午特赴皇宮謝罪云：（日日新聞）

吉屋召租

茲有店一座「二三樓及樓下」在大坡長泰街十號甚合爲商店之用如有願意承租者請於每日辦公時間內到真屋（即土庫巷）門牌拾六號又A樓上接洽可也

民國十八年四月五日 十 繼願公司啓

◎星洲改良市政局通告

△一九二七年星洲改良市政條例

△修改一九二八年十三號之修改良局條例

△修改巴也禮巷「上實龍崗路」市鎮之計劃

爲通告與本圖有關之各地主知悉照得本局已將上列圖本加以考慮認爲有修改之必要該圖係表明巴也禮巷市鎮之街道後巷及開闢道路等本局茲特按照一九二七年星洲改良市政條例第五十則已將該圖修正關於該圖之副本可於每日辦公時間內至本局經理室參閱如有意見儘可與本司理人接洽此佈

星洲改良市政局司理哥亂啓

民國十八年三月廿七日 八

東南公司包工廣告

敝公司前設在據標廿水街門牌三號承接各界梘園包工割梘掘草斬巴開鑿等事二十餘年遠近遇知曾登各報茲再精選良工妙手數百人以資擴充倘蒙各界惠顧本坡無論大小均可承接外埠只少以五百格爲限郵寄接洽亦可特此啓事是實

現遷孝龍五條巷門牌一百二十九號 司理人李東南啓

民國十八年四月二日 十

▲福蘭公司代理

倫敦 愛勒保險有限公司

麗佛普爾 皇后保險有限公司

巴達維亞 巴城水火保險有限公司

荷蘭 荷蘭保險公司於一八四五年成立

三寶壟 三寶壟水火保險公司

瑞士 瑞士普通保險有限公司

水火保費一概從廉

招請代理人保險汽車之意外火燭盜竊負責法律上之賠償及狀師費等

保險汽船摩托船帆船中工（均舟旁）大古（舟旁）等等

賠償快捷不須向總公司呈報之稽延欲知一切祇需請用二八五〇，二八五一，二八五二等之電話詢問便得

中華民國十八年四月五日 （十）

●風濕症之神方

風濕症之痛苦乃由於血之凝滯所致用施樂安外敷藥水即可迅速恢復元血旣運行則凝滯之血去而痛苦除矣

（一）

林廷洽先生追悼會籌備處啟事

逕啓者林金殿先生令先尊廷洽翁不幸於本三月十八日晚八時半在籍仙逝同人等以翁生平熱心公益樂善好施足爲社會矜式特爲發起開會追悼凡我親友如有誄詞輓章請逕交本坡吉甯街暇船業公局林廷洽先生追悼會籌備處爲荷 此啟

△發起人

三林家族會 暇船業公局 星洲九龍堂 公立樹人學校 僑德學校 星洲幼稚園 南僑友會 南洋年鄉志社 南洋工商補習學校 信南俱樂部 錦和膠廠 金源公司 鼎陳公司 鼎源公司 福建公司 星洲日報

阿葆仁 薛百馨 葉玉堆 侯西反 李振殿 蘇嘉楠 李偉南 董春林 胡文虎 莊丕唐 薛武院 林丕巴 謝天耀 林志義 王吉士 林慶年 李俊承 林奕南 李光前

薛晚市 陳合典 丘繼珍 許如塏 林南岩 林猛汲 林竹園 王盛丹 王翠世 黃曾岩 陳少士 胡照炎 黃曼士 郭枚生 洪神扶 王丙丁 李亮琪 李良翹

林煥松 胡載坤 周宗嵘 郭贊炳 林邦芳 林燊助 蕭天召 鄭荊開 陳文懋 林秉灶 林興山 楊歧宗 張紹本 薛木石 李忠韓 鄭錦仁 陳鐵元 鄭天記 半申兄

陳真安 陳振星 謝春霖 林耀華 林搢鏘 洪鏡湖 陳添九 洪朝煥 蔡多華 蕭志泰 施作邦 林宏欽 柯子平 許濟俟 許志淵 吳謙成 周宗啓 鄭萬生 弟公司

仝啓

中華民國十八年四月三日 （2）

中華大戲院

△四月二日開映

上海明星影片公司最新出品

武俠劍仙門法巨片

三集火燒紅蓮寺

胡蝶 鄭小秋主演

「三集火燒紅蓮寺」是明星公司導演根據石川先生原著嫁接之精心結構所成新穎動人之劇本，而經營製作的，此中情節，曲折離奇，所有演員，仍係明星公司全體男女明星。其精采美處，熱鬧與緊張，劍俠門法，神怪上騎人，口吐飛劍，空中比鬥，十進之奇，一片中有紅姑，角色，霧全體施以彩色，更顯出其電影片之新紀元，更加星雲事業影片之顯然映權 寺勿失！

星嘉坡豫陝甘三省旱災籌賑會宣言

吳天不弔災祲薦臻使我豫陝甘三省同胞實罹其厄頃讀馮玉祥先生告災乞賑之函及中西報所載災情所謂赤地千里道殍相望真足令人傷心慘目不忍見不忍聞而籌賑之不容或緩者此本會所由發起也本會正式成立於本月二日由總商會邀請僑胞各社團而組織之採用委員制全體充爲執委并舉出常委人員復選主席團及總務文牘查賬各組負責共策進行爲大規模之勸募切念此次災區廣闊災情奇重待賑孔殷不容稍緩尚望同僑仁漿義粟慷慨捐輸俾得集成巨款早救災黎達博愛之精神挽如焚之浩劫三省孑遺咸嘉賴焉謹此宣言 諸希 善鑒

▲常務執行委員主席團一覽表

主席團 李偉南 薛武院 陳嘉庚 廖正興 胡文虎

財政 中華總商會 總務 侯多華 李亮琪 王翠世 陳煥士 王吉士

文牘 邱菽園 何葆仁 莊丕唐 陳善謀 查賬 林雨巖 侯西反

▲常務委員

胡文虎 廖正興 陳嘉庚 薛武院 吳勝鵬 蔡克讓 歐陽艾圃 黃芹生

侯多華 李偉南 林金殿 陳煥士 莊丕唐 王翠世 王吉士 陳源泉 梁谷欣 陳善謀

粵僑甫 湯靜菴 許茂泉 林竹園 韓鉄恩 葉玉堆 蔡漢亮 何思觀 侯西反 陳秋槎

楊纘文 林雨巖 李俊承 黃有淵 羅承德 曾幾生 周獻瑞 陳開國 劉登鼎 李振殿

何葆仁 李亮琪

執行委員

中華總商會 四海通銀行 華商銀行 和豐銀行 華僑銀行 利華銀行 廣利銀行 均昌

中華總領事館 新國民日報 總匯新報 南洋商報 星報 南星 七天 南鐘 新報 叻報

新嘉坡實報 南天 華僑中學校 道南學校 養正學校 崇正學校 崇福學校 端蒙

啓發學校 凌源學校 中華女學校 南華女學校 崇福女校 崇本女學校

愛同學校 靜方女學校 工商補習學校 星洲幼稚園 南洋江夏堂 潮州批業 仰

和商務局 福嶼郊公所 瑞圖公館 怡和軒 南陽會館 茶陽會館 聯和閣 高州會館

八和會館 柴炭商行公所 華記行船館 通郊商務局 惠和會館 布行商務局 印務公會

星洲東衣同業 廣幫肉行 廣肇幫客棧 樂聞公館 天南埠 華僑牙科公會

社 藥商郊公所 玉器公館 興和行 南順會館 東安會館 京華商務行 爪亞郊商務公局 南華公會

館 藥商公會 李光前 楊書典 李金賜 蔡嘉種 陳延謙 柯鴻新 溫州會館 雷州會

館 香汕郊 金業公局 樹膠公館 明星公館 雜貨行 沙釐行 國風幻境 酒商公局

同寅公館 華商公館 潮陽會館 皮商務公所 普天壽會 殿船公局 餅花林公館

書江會館 瓊州會館 潮陽會館 樹膠公館 皮革商務公所 普天壽會 殿船公局 酵花林公館

精武體育會 興安會館 福州總務會 西北門車房機器 同德書報社 南洋華僑中學校 聯合

會館 福州會館 姑蘇慎敬堂 樂陶公館 怡亮公館 當商公會 樂慶會館 香山會館 聯

藥公館 三江會館 同福社 廢多巴士車 杉木船業公局 南安會館 樂材商業公館

打鐵同業 育才學校 番禺會館 花紙 陽公館 華商公會 仁壽 潮州

鐵器同業 育才夜學 岡州會館 蘭亭公館

火船行 福建磁商研究所 三水會館 文華行 厚福成衣行 三和會館 仁仁公館 廣肇

鐘錶行 新新衣 英發行 綢商公局 普寧會館 協順會館 均益行 永定會館 赤溪公館 嘉安

手車 赤溪公館 市屋友會 中華樹膠聯合會 詩知公館 僑南公館 華僑公局 瓊島

各家公館 惠州會館 聯和合記公司 逸林公館 同壽行 萬德和公館 同集華廉行

酒業公會 合和商業 崇正聯友會 西門補缺裝船同業 航業同人社 南洋青年勵

緝事業 中華佛教會 婦女協進會 永興平會館 呷聯社 福利會館 安溪會館 智德學校

港中書報 厚洲日報 茶陽公局 市衣不和館 顯華公局 老枳鄰公局

民國十八年三月七日 十

（如有錯漏新爲示知或要加入本會者隨時補登報上）

新嘉坡豫陝甘三省旱災籌賑公會啓

SOLE AGENTS:
F. A. BARTHOLOMEUSZ' LTD.,
3-a RAFFLES QUAY, SINGAPORE.

花沙呢洋行之獅標汽水

出世已近五十年

沙示水大樽每打一元
　　　小樽每打八角

此種沙示水係以最老之中國方劑及最良原質所製并注有足力之空氣故潔淨異常東方各處所不能比擬者

請時常購飲之

此乃爲諸君健康之一種飲料也

FRASER & NEAVE LTD.
AERATED WATER SPECIALISTS, SINGAPORE.

△本坡海水港海南山附近普覺寺遷移坟墓啟事

[illegible]

南考番禺宋公附長男淑濱墓　男順溪等
澄邑[illegible]陳君之墓　男正文 煥文 貫文
南靖[illegible]宋君之墓　男有司 女月娘
新江[illegible]宋氏墓　男雲水 鉅水
[illegible]柯公[illegible]林氏墓　男慶忠 慶仁

光明山普覺寺主人　[illegible]

中華民國十八年三月六日（乎）

[illegible]以予[illegible]無乾燥其[illegible]易溶化其味甘適口實日用不可少之飲品老少强弱均合飲用乘[illegible]經著名醫生介紹爲治大便閉結腸胃不調膽汁不勻食物不化頭痛[illegible]肝血輪不調遍身不[illegible]夜深不睡身有水濕風軟等症之唯一妙藥凡住熱帶地方飲之尤合

Trade "FRUIT SALT" Mark
ENO'S
（[illegible]正[illegible]）

[illegible]文（[illegible]）及（以[illegible]）等字是[illegible]有以公司之（註冊商標）

木工機械出售

啓者茲有製造窗門扇樑板機樑車邊車珠盤鋸板及壹切木工之機械出售欲知價格請至梧槽干那律八拾叁號詢問便得

Joinery Works, 83 Rochore Canal Road.

民國十八年三月拾六日（乎）

◎星洲南洋女子體育專門學校職員一覽表

▲名譽總理　胡文虎　林金殿　何葆仁　陳開國　王吉士　林秉祥
陳延謙　湯湘霖　蔡木豆　林慶年　鄭滂生
總理　胡桂庚　查賜　許如璧　文　旗　林國民　財政
陳毓添　庶務　蘇民
董事　王嘉禄　曾幾生　胡載坤　莊丕唐　謝仰舜　黃曼士
吳志淵　侯西反　黃肖岩　施作邦　李鐵民　伍季明
洪寶楨　葉有豪　董志奉　周憲農　朱寶鈞　梁谷欣
梁顯凡　丘菽園　藍鑑三　何文鋭　蕭詠麟　饒一帆
瑞于法師　楊悅[illegible]　曾孟鄰　林祿卿　鄭枚生　王聲世
林建達　同宗麟　張子猷　胡翹凡　胡步攀　胡[illegible]

民國十八年三月廿三日（乙）

（華商會訪聘坐辦小啟）

本總商會原任坐辦王君會儀因患病歸輸精神疲困屢請用人接辦俾便休息養疴情詞懇切借而有徵茲特敬會備聘能洞悉商務社會情形對於方言文字有相當資格兼曉英文函牘者就斯職者請開具學歷及願任何項職業投函本屆會長李偉南錦武院二號接洽以便聘任爲荷

民國十八年三月十五日　新加坡中華總商會啓（乎）

（獅）（標）（啤）（酒）

獅標啤酒乃世界之最醇美者此邦七州府各最優旅店俱樂部等莫不爭相購用凡爪哇蘇門答臘與荷屬婆羅洲等處亦極暢銷各界歡迎于斯可見各地酒店皆有代售

唯一輸入人吉氏兄弟有限公司
Sole Importers
KATZ BROTHERS LIMITED.
Singapore